DAISHIN

MỤC LỤC

DAISHIN®
JAPANESE DOOR AND HANDLE OF EXCELLENCE

01 Tay nắm cửa sổ 1 - 3

02 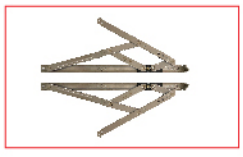 Bản lề chữ A mở quay rãnh 22 (k) 4 -5

03 Bản lề chữ A mở quay rãnh 13.5 (c) 6 - 8

04 Thanh hạn vị, thanh chống sao 9

05 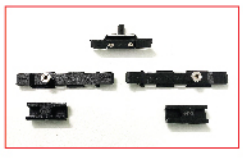 Bộ chuyển động cửa mở quay 10 - 11

06 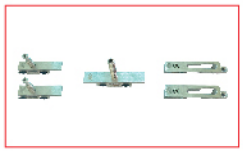 Bộ chuyển động cửa lùa 12

07 Hộp chuyển động 13

08 Tay nắm cửa đi 14 - 15

09 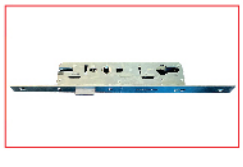 Thân khóa cửa mở quay 16 - 17

10 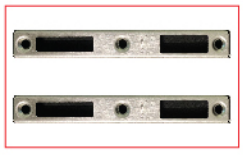 Miệng đón khóa 18 - 19

MỤC LỤC

DAISHIN®
JAPANESE DOOR AND HANDLE OF EXCELLENCE

11 Lõi khóa 20

12 Bản lề cửa đi 21 - 23

13 Phụ kiện xếp trượt 73,75 24 - 26

14 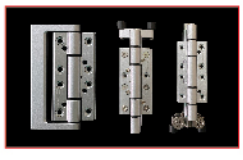 Phụ kiện xếp trượt 80 27 - 29

15 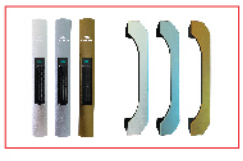 Tay nắm cửa lùa 30 - 34

16 Bánh xe cửa lùa 35 - 37

17 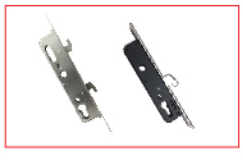 Khóa cửa lùa 38 - 40

18 Chốt cánh phụ cửa mở quay 41

DAISHIN®
JAPANESE DOOR AND HANDLE OF EXCELLENCE

Tay nắm cửa sổ Galaxy

Mã: DA001

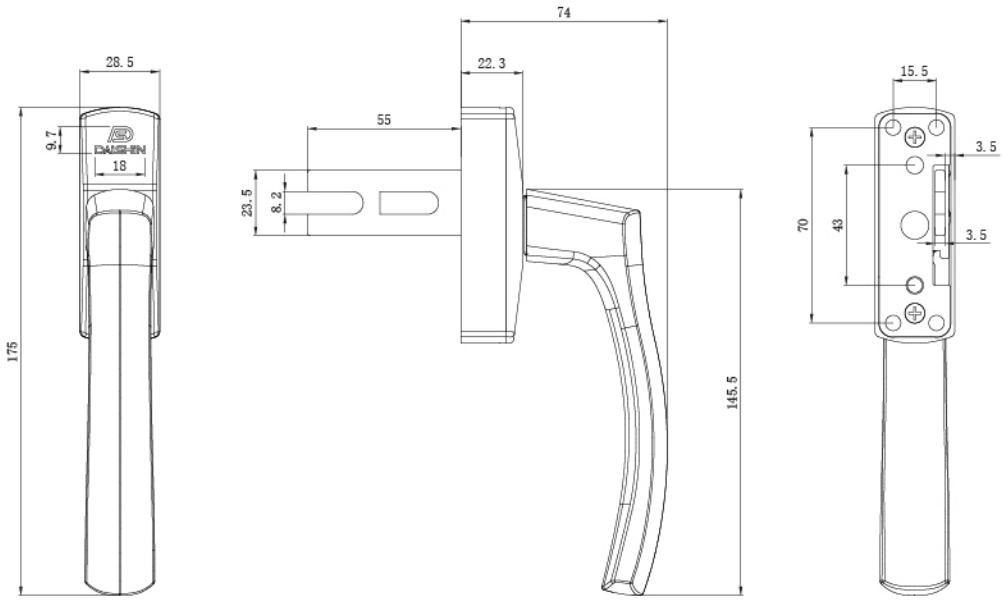

DAISHIN

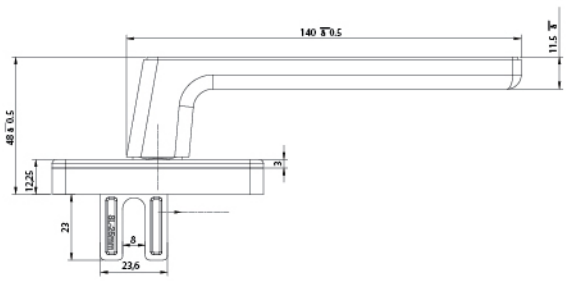

Tay nắm cửa sổ Vuông

Mã: DA005

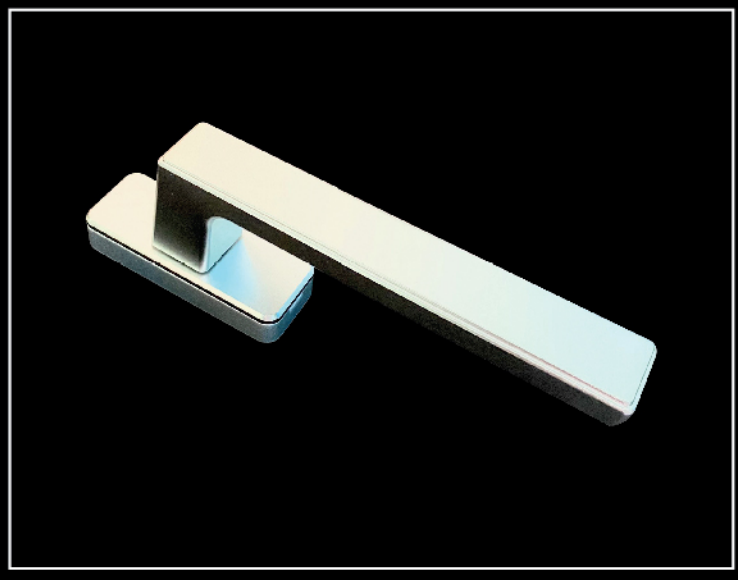

Tay nắm cửa sổ cong

Mã: DA004

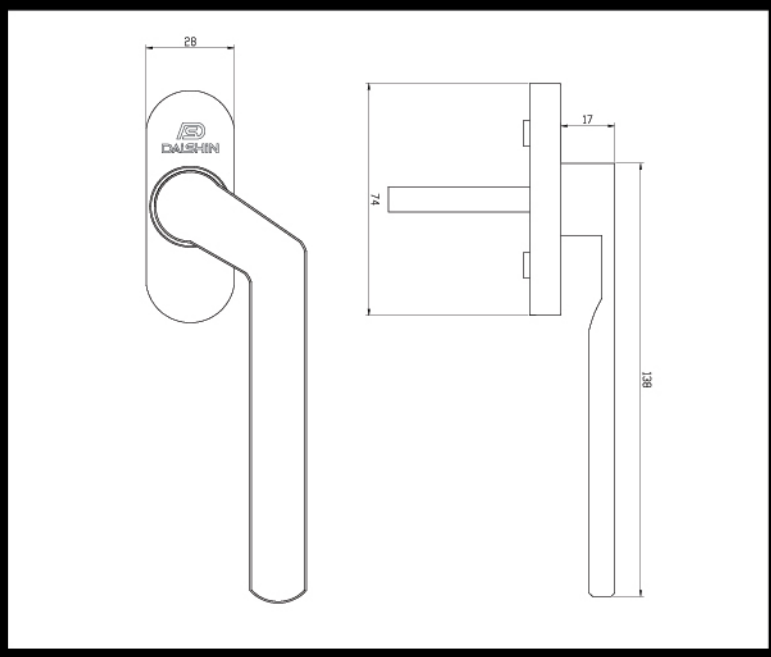

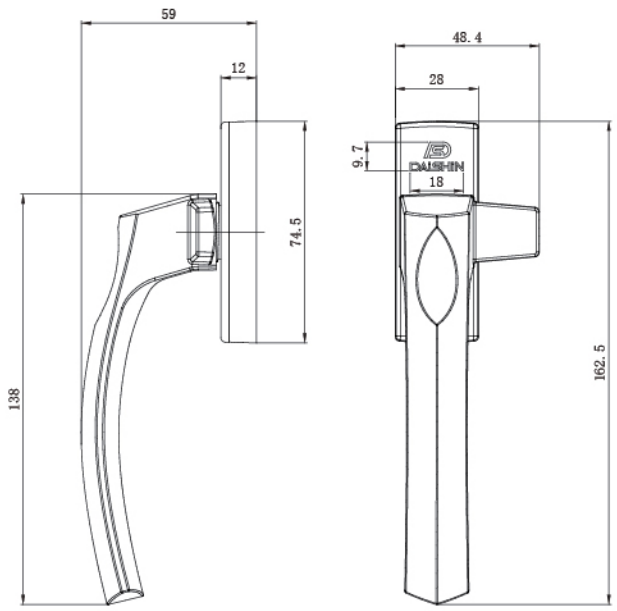

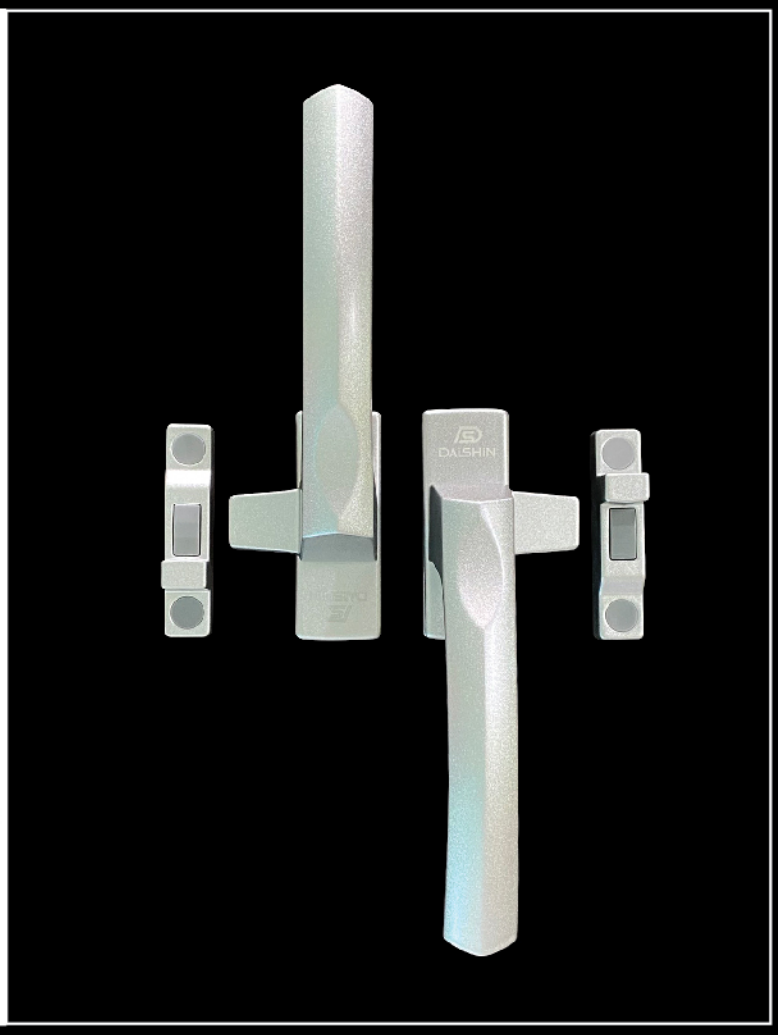

Tay gài cửa sổ đơn điểm

Mã: DA002

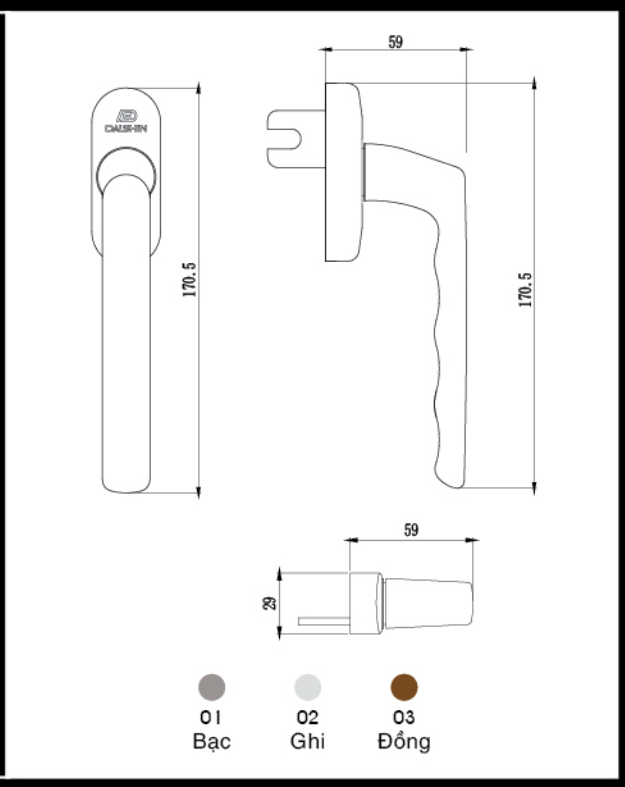

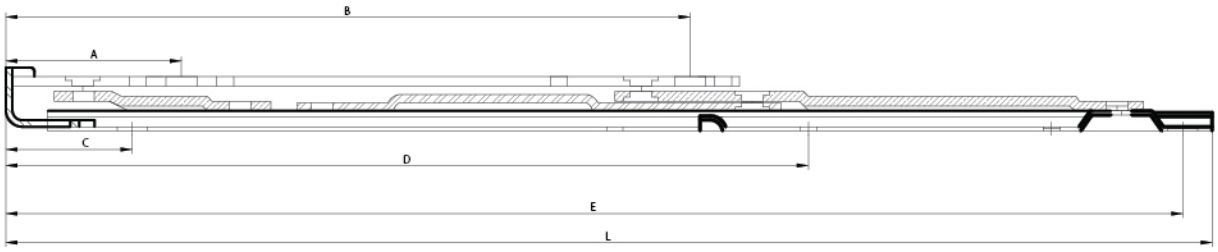

Bản lề chữ A mở quay rãnh 22

Mã: DA22-12/14/16

	KÍCH THƯỚC												
	L	A	B	C	D	E	F	G	H	CAO	RỘNG	CHỊU TẢI (KG)	ĐỘ MỞ GÓC
DA22-12	317	50	225	34	245	300				1200	500	25	87° ±3°
DA22-14	367	50	256	34	295	352				1500	600	30	87° ±3°
DA22-16	418	50	243	34	250	405				1600	750	35	87° ±3°

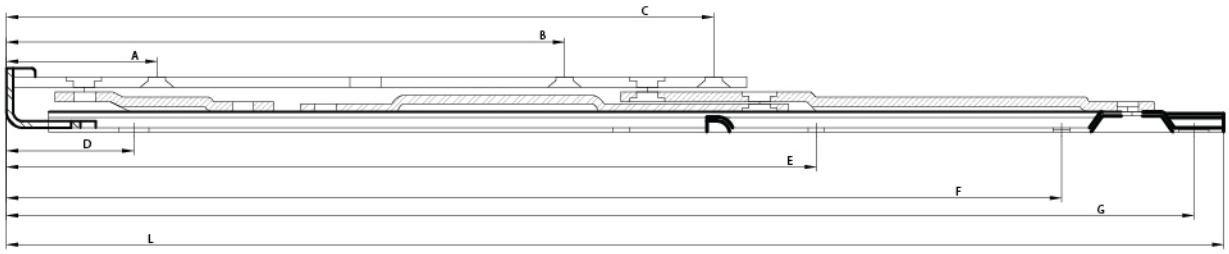

Bản lề chữ A mở hất rãnh 22

Mã: DAH22-12/16

	KÍCH THƯỚC												
	L	A	B	C	D	E	F	G	H	CAO	RỘNG	CHỊU TẢI(KG)	ĐỘ MỞ GÓC
DAH22-12	317	45	138	183	38	204	268	308		1500	550	30	30° ±3°
DAH22-14	367	45	168	213	38	244	318	358		1500	600	45	30° ±3°
DAH22-16	418	45	199	244	38	244	359	409		1600	750	60	30° ±3°

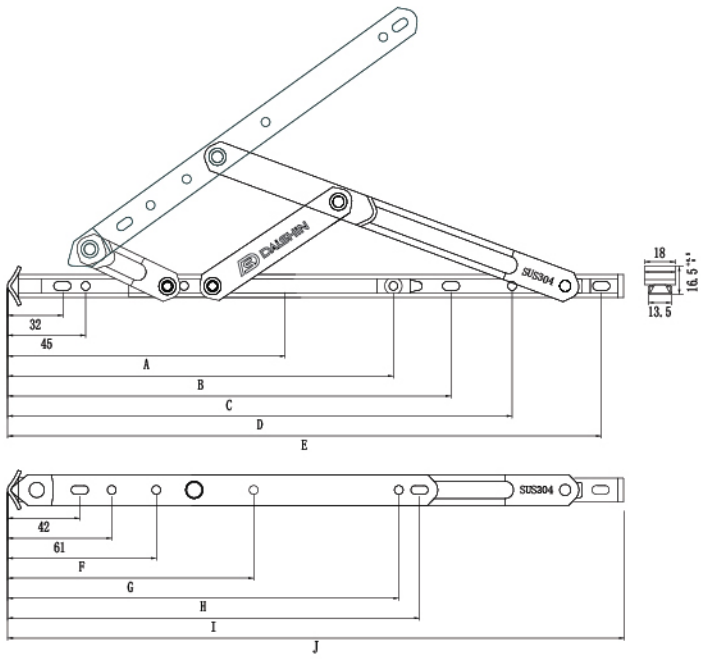

Bản lề chữ A mở quay rãnh 13.5

Mã : DA13.5-12

QUY CÁCH	A	B	C	D	E	F	G	H	I	J
DA13.5-12	150	210	--	243	294	75	--	195	209	304
DA13.5-14	157	225	258	293	344	86	142	226	240	355
DA13.5-16	164	245	288	342	394	86	142	226	240	405

QUY CÁCH	CAO(mm)	RỘNG(mm)	CHỊU TẢI(KG)	ĐỘ MỞ GÓC
DA13.5-12	1200	600	23	45° /88°
DA13.5-14	1200	700	28	45° /88°
DA13.5-16	1200	750	32	45° /88°

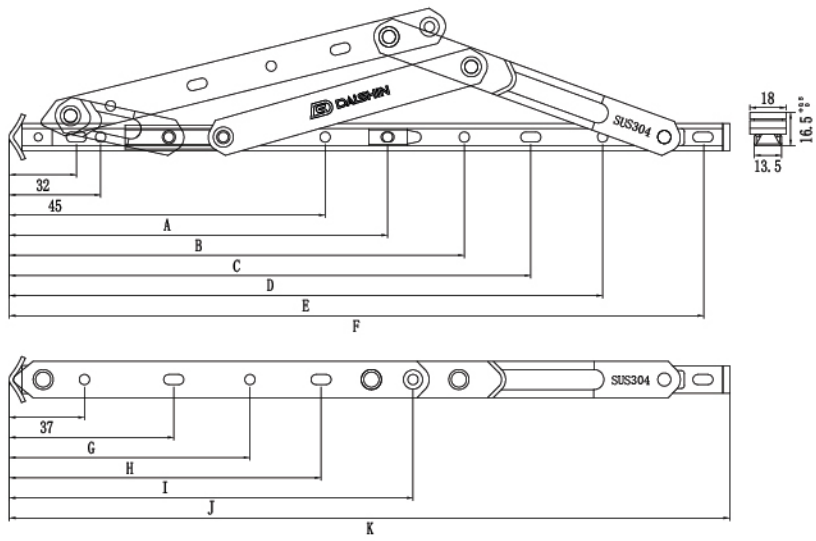

Bản lề chữ A mở hất rãnh 13.5

Mã: DAH13.5-12

QUY CÁCH	A	B	C	D	E	F	G	H	I	J	K
DAH13.5-12	150	172	210	--	243	294	82	--	116	161	304
DAH13.5-14	157	187	225	258	293	344	82	119	152	197	355
DAH13.5-16	164	189	245	288	342	394	82	119	175	220	405

QUY CÁCH	CAO(mm)	RỘNG(mm)	CHỊU TẢI(KG)	ĐỘ MỞ GÓC
DAH13.5-12	750	1000	25	25° /30°
DAH13.5-14	1000	1200	30	25° /30°
DAH13.5-16	1200	1200	35	25° /30°

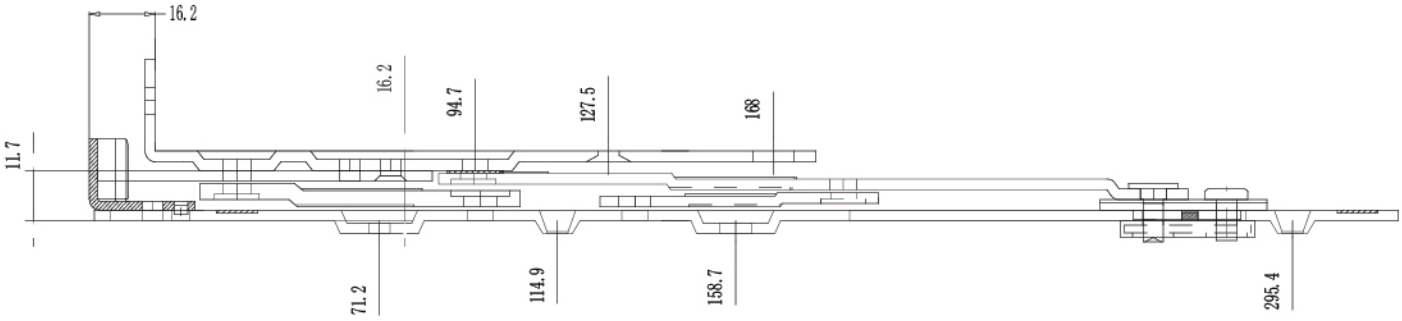

Bản lề chữ A mở quay 13 inch rãnh 13.5 (chịu lực)

Mã: DACL13.5-13

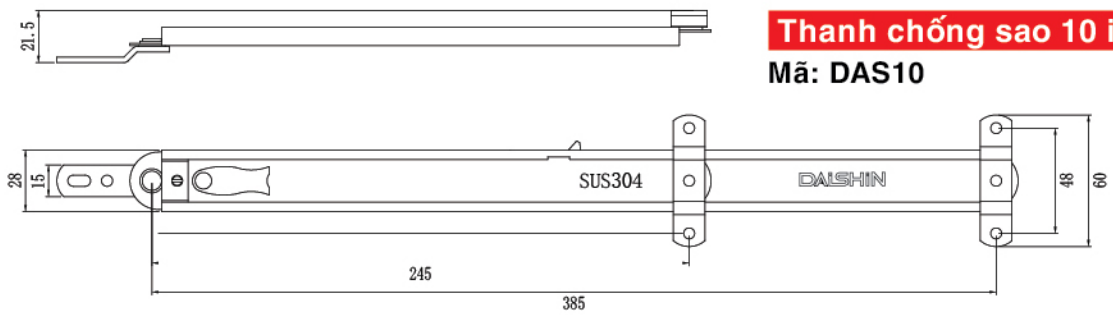

Thanh chống sao 10 inch C & K

Mã: DAS10

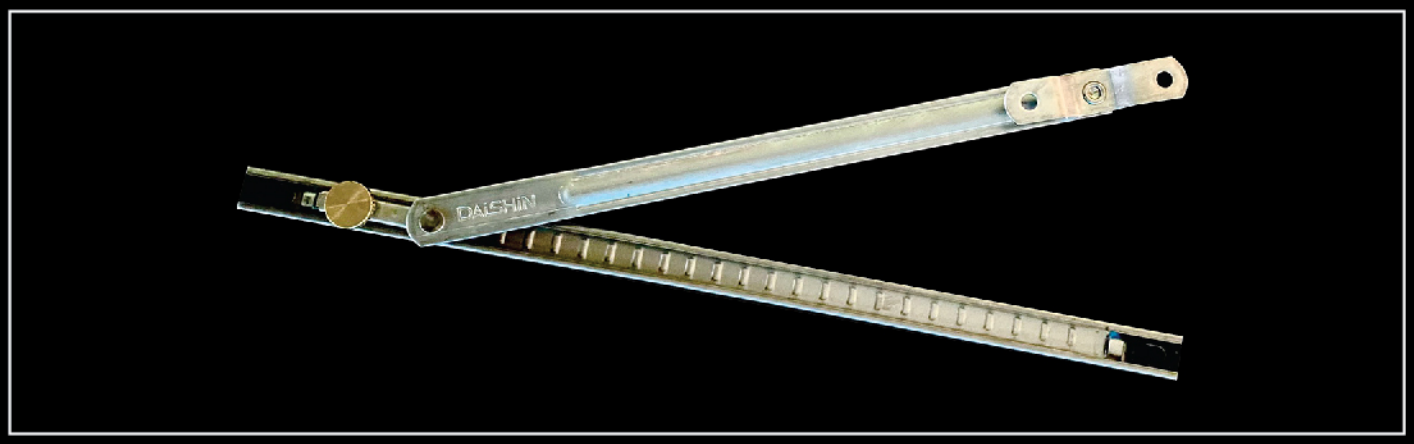

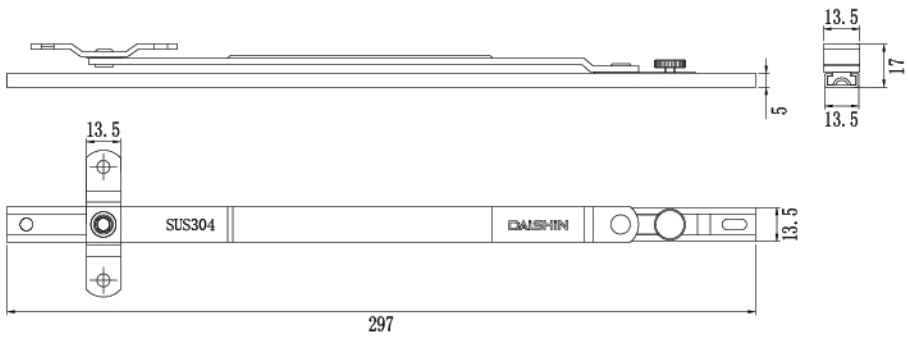

Thanh hạn vị rãnh 13.5

Mã: DAS13.5-12

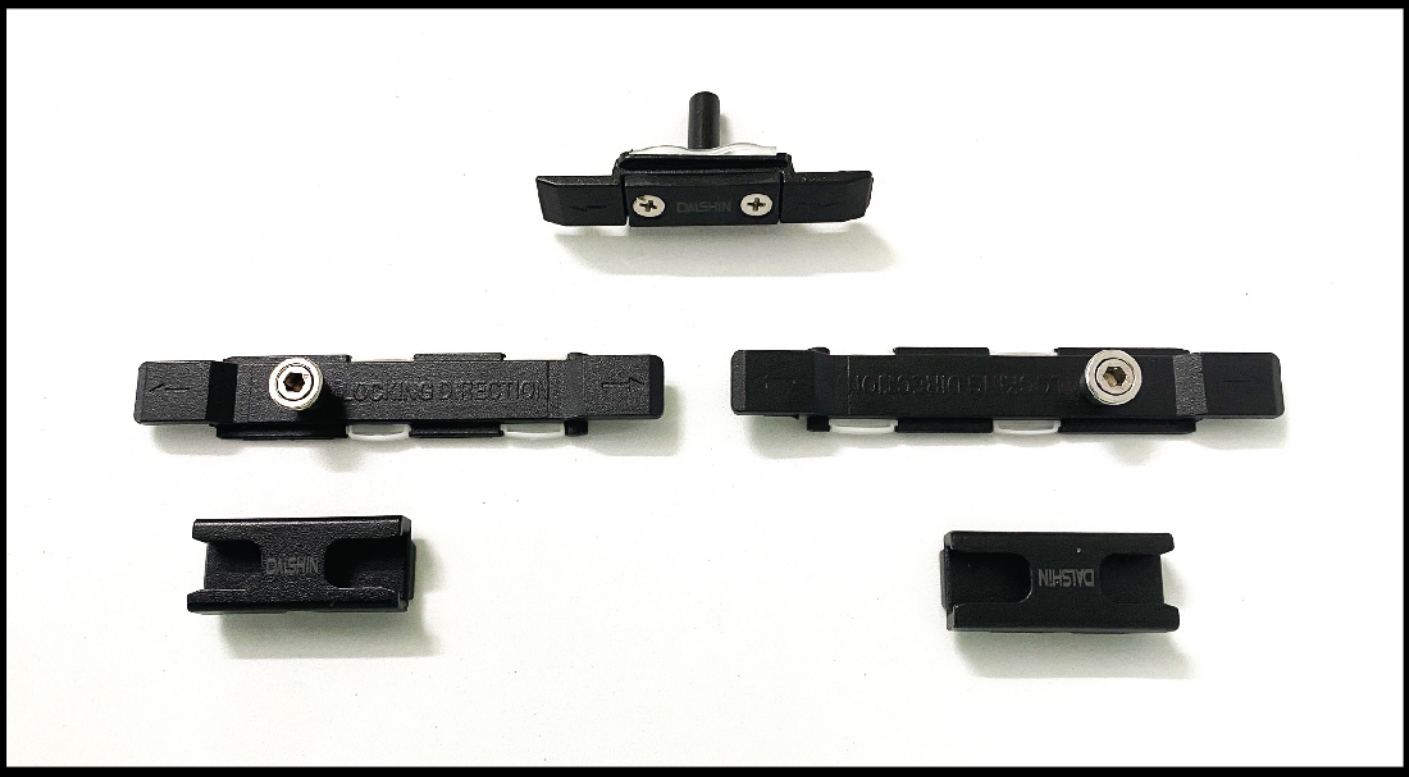

Bộ chuyển động 5 thứ châu âu chống nhấc(cửa sổ)

Mã: DA05

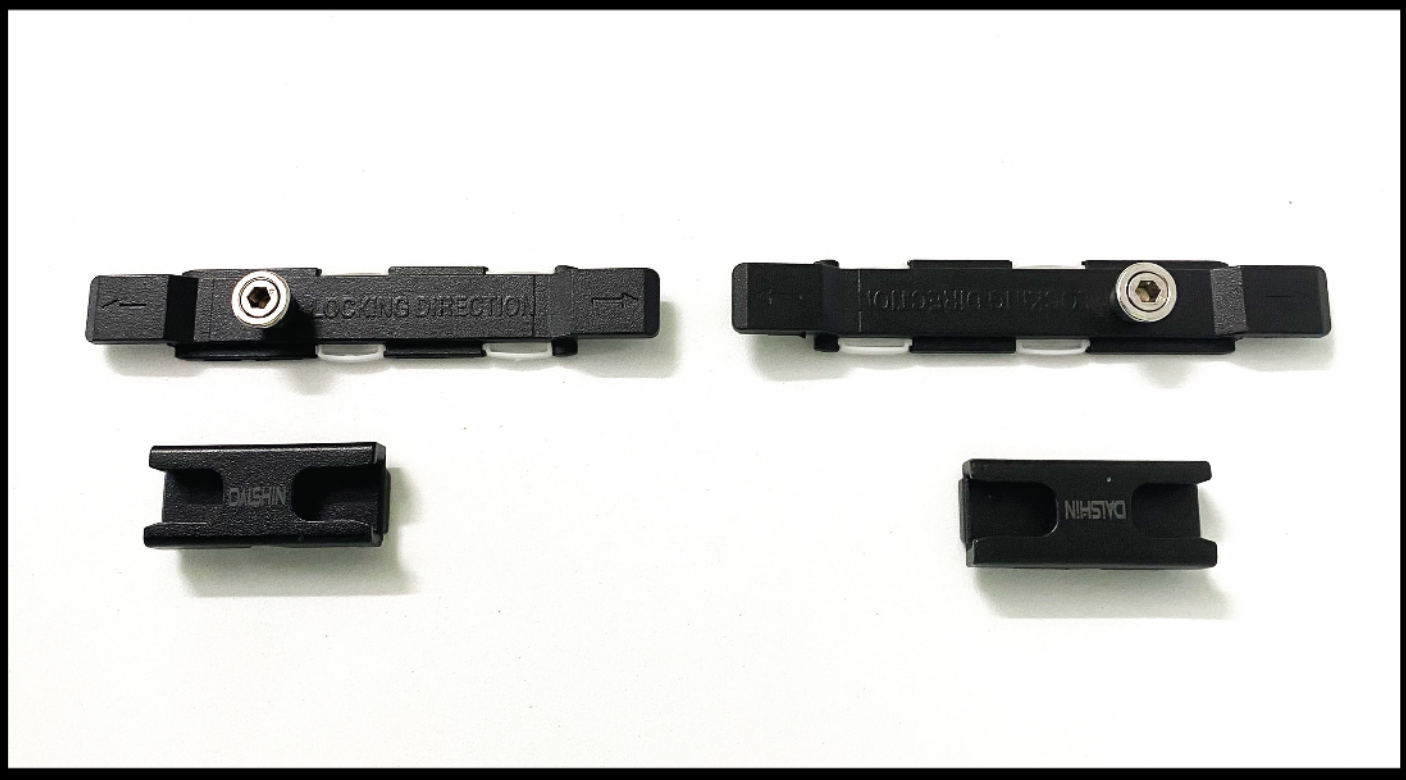

Bộ chuyển động 4 thứ châu âu chống nhấc(cửa đi)

Mã: DA04

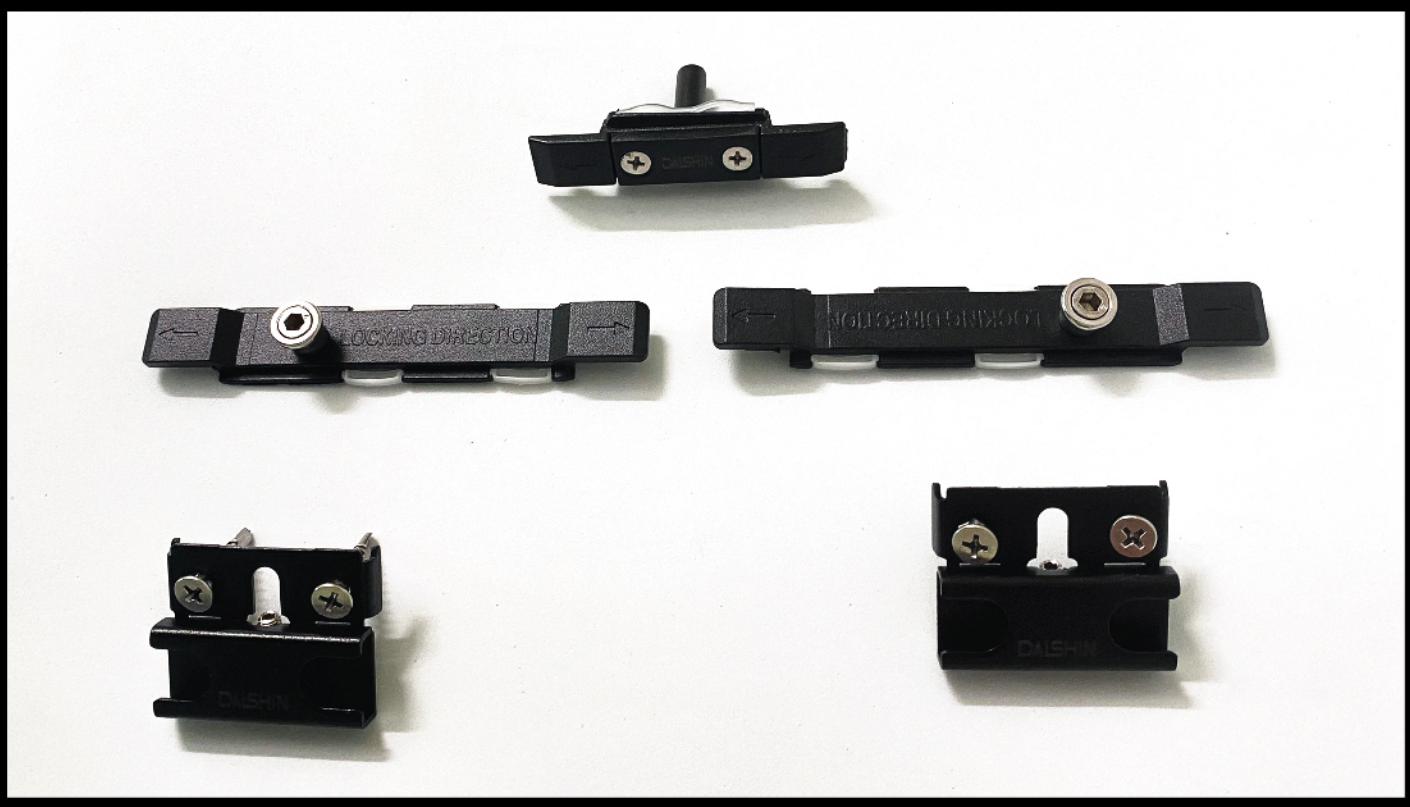

Bộ chuyển động 5 thứ Xingfa chống nhấc(cửa sổ)

Mã: DAXF05

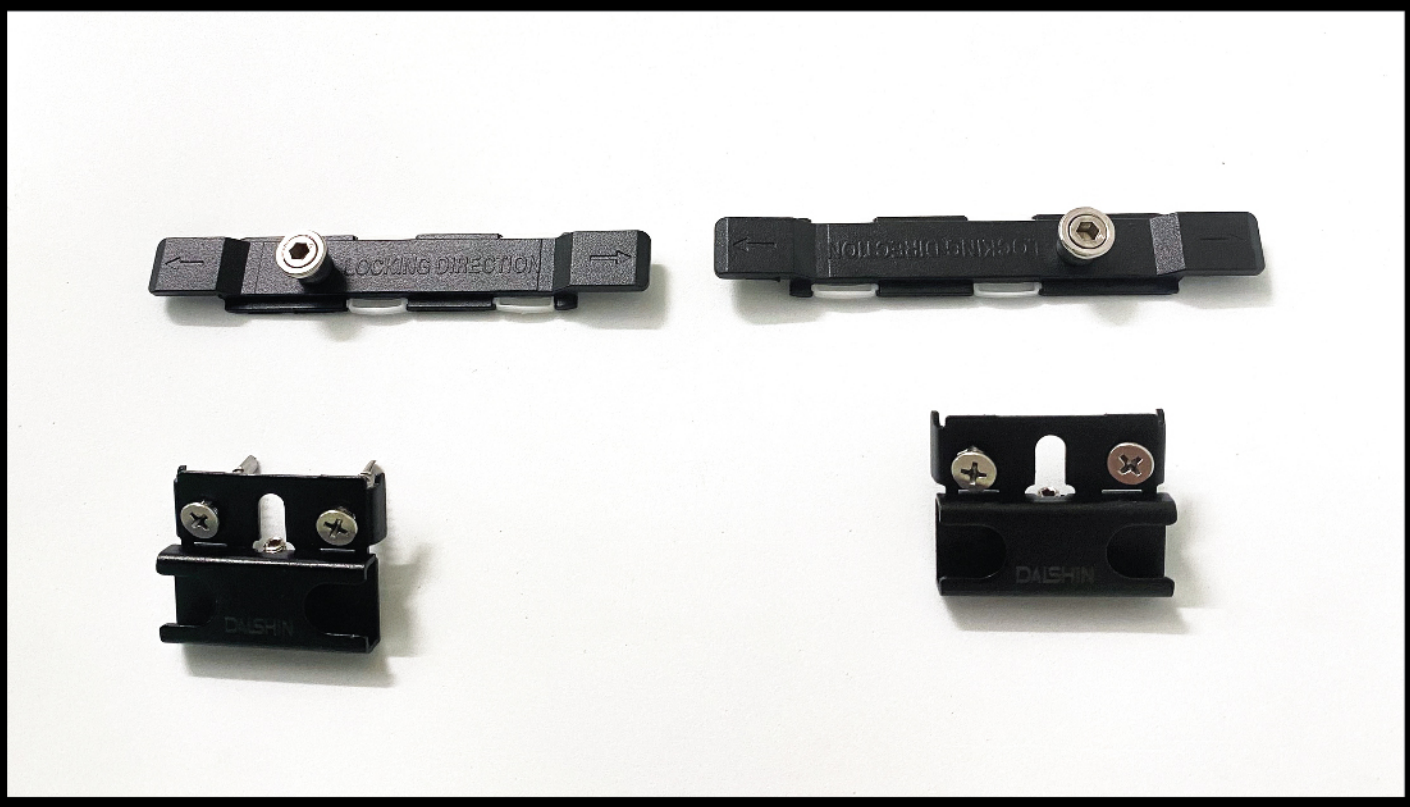

Bộ chuyển động 4 thứ Xingfa chống nhấc(cửa đi)

Mã: DAXF04

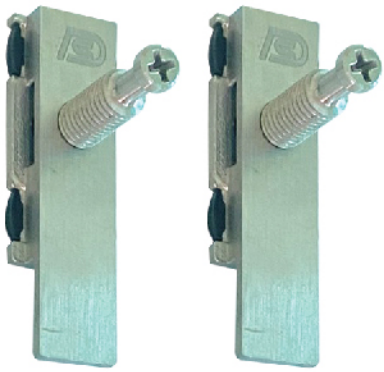

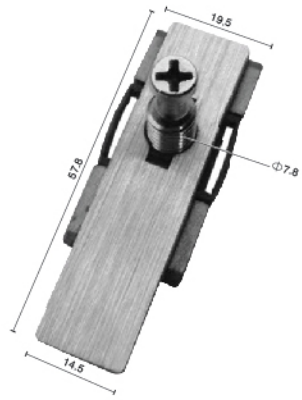

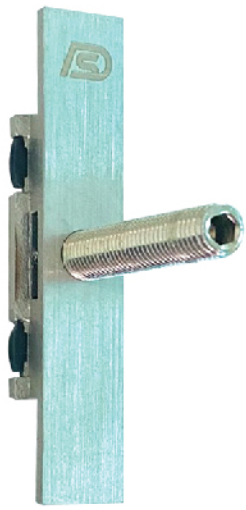

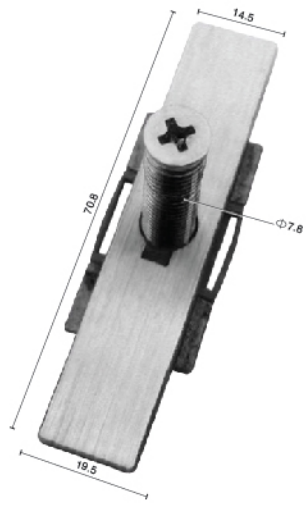

Bộ chuyển động 5 thứ cửa lùa

Mã: DACL05

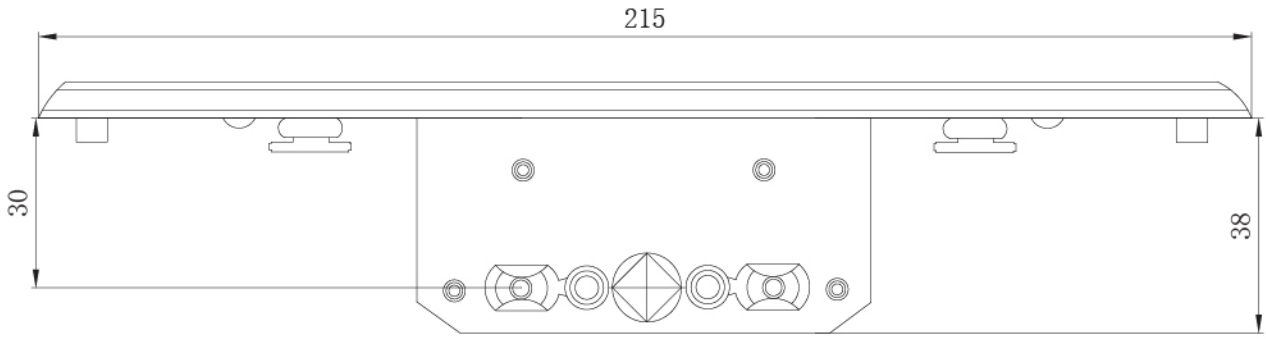

Hộp chuyển động

Mã: DAAG25, DAAG30, DAAG35

Bộ khóa cửa đi

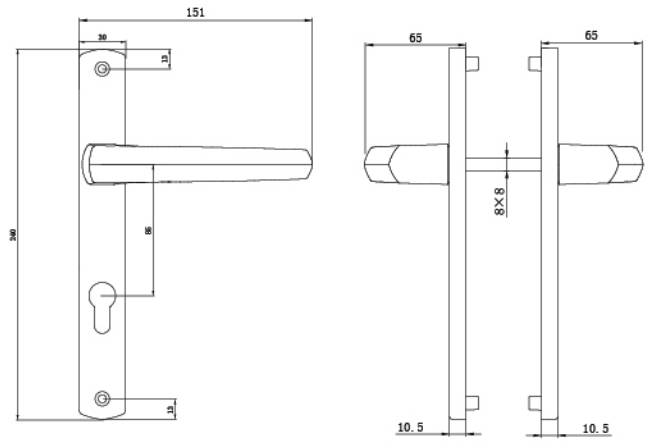

01 Bạc
02 Ghi
03 Đồng

Tay nắm cửa đi Galaxy

Mã: DAD01

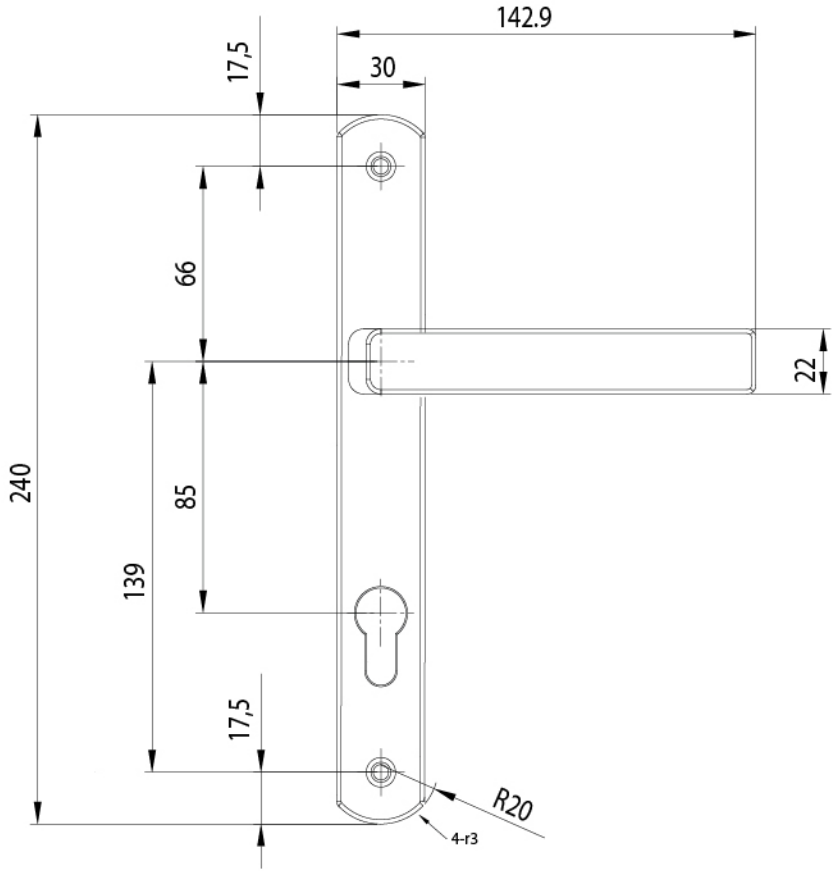

01 Bạc
02 Ghi
03 Đồng

Tay nắm cửa đi vuông

Mã: DAD02

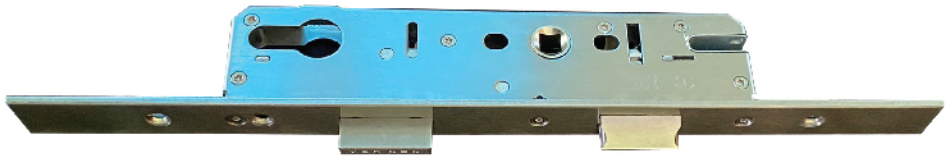

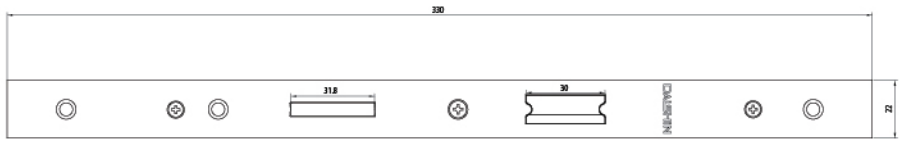

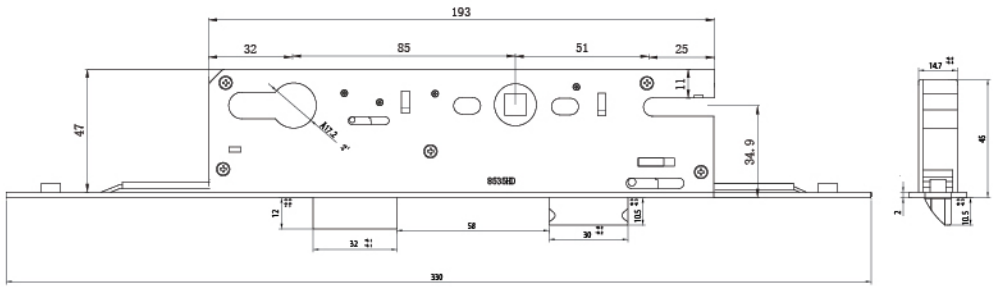

Thân khóa đa điểm Châu Âu

Mã : DA8535

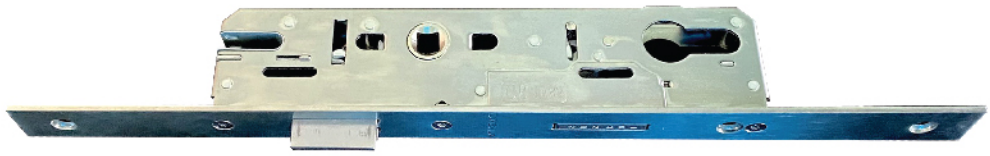

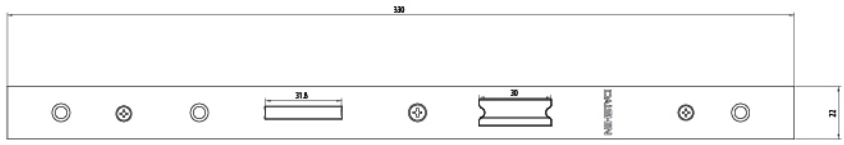

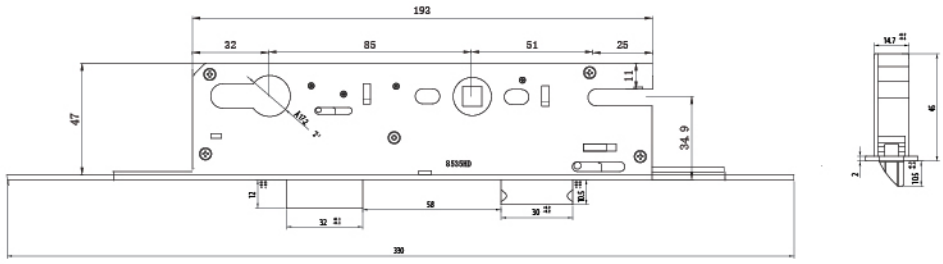

Thân khóa đơn điểm Châu Âu

Mã: DAD8535

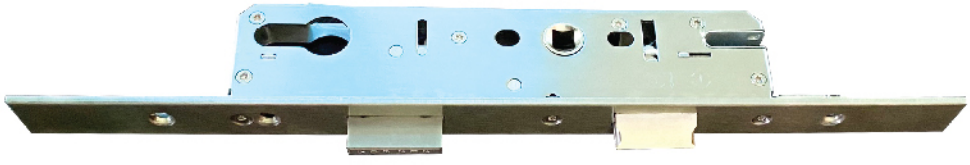

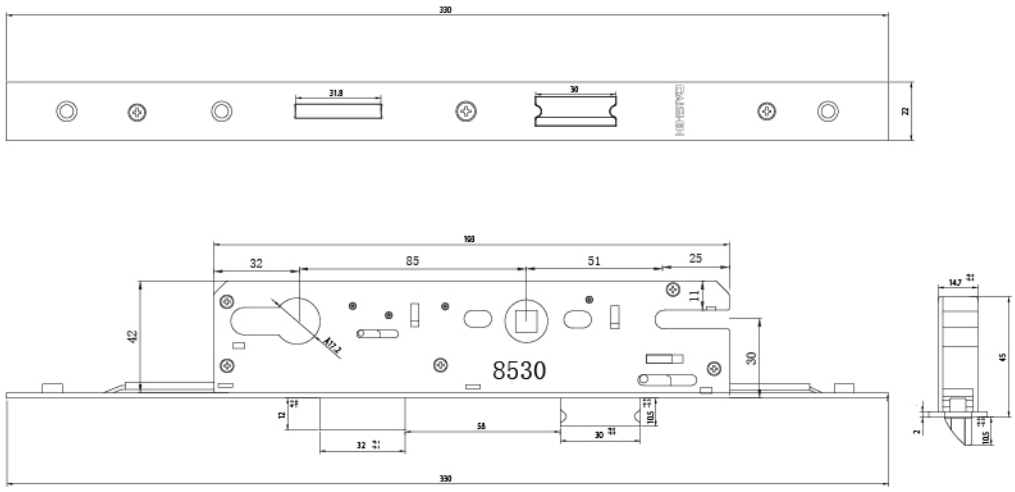

Thân khóa đa điểm XINGFA

Mã : DA8530

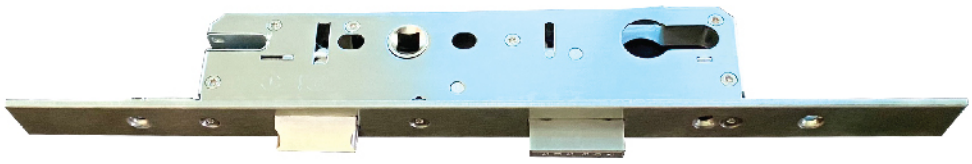

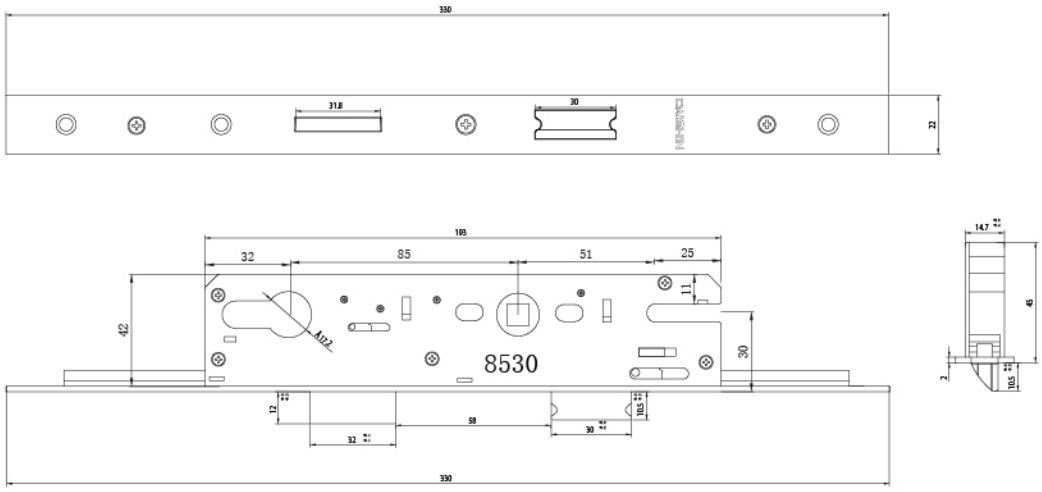

Thân khóa đơn điểm XINGFA

Mã: DAD8530

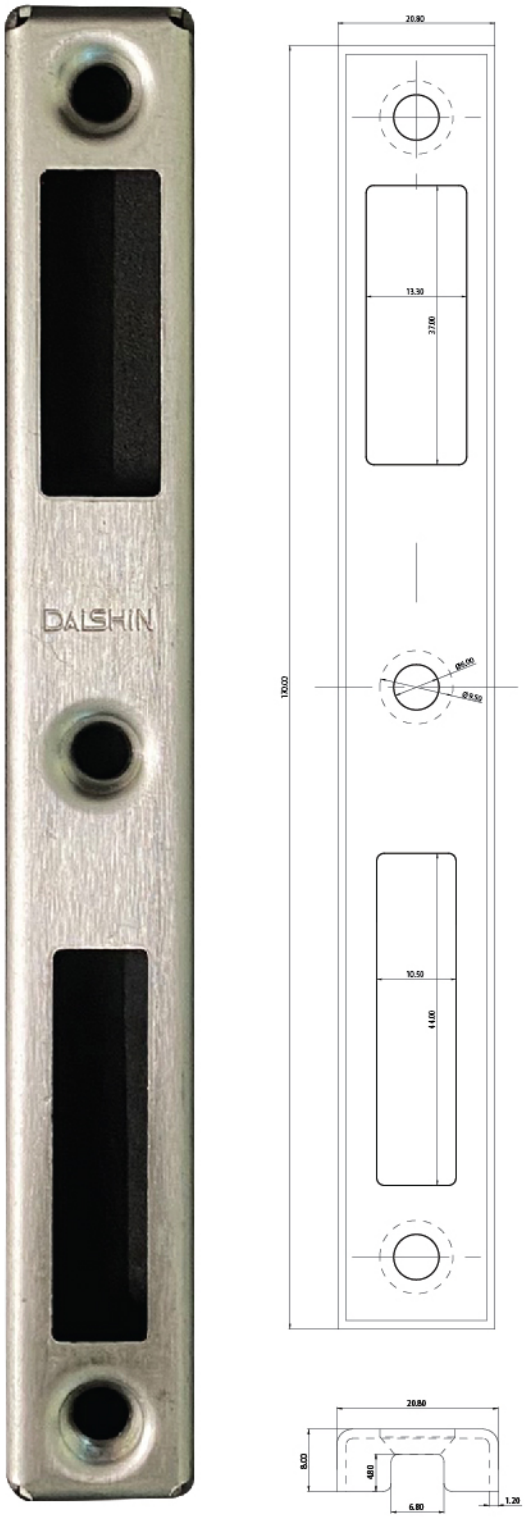

Miệng đón khóa xingfa 1 cánh

Mã: DAM01

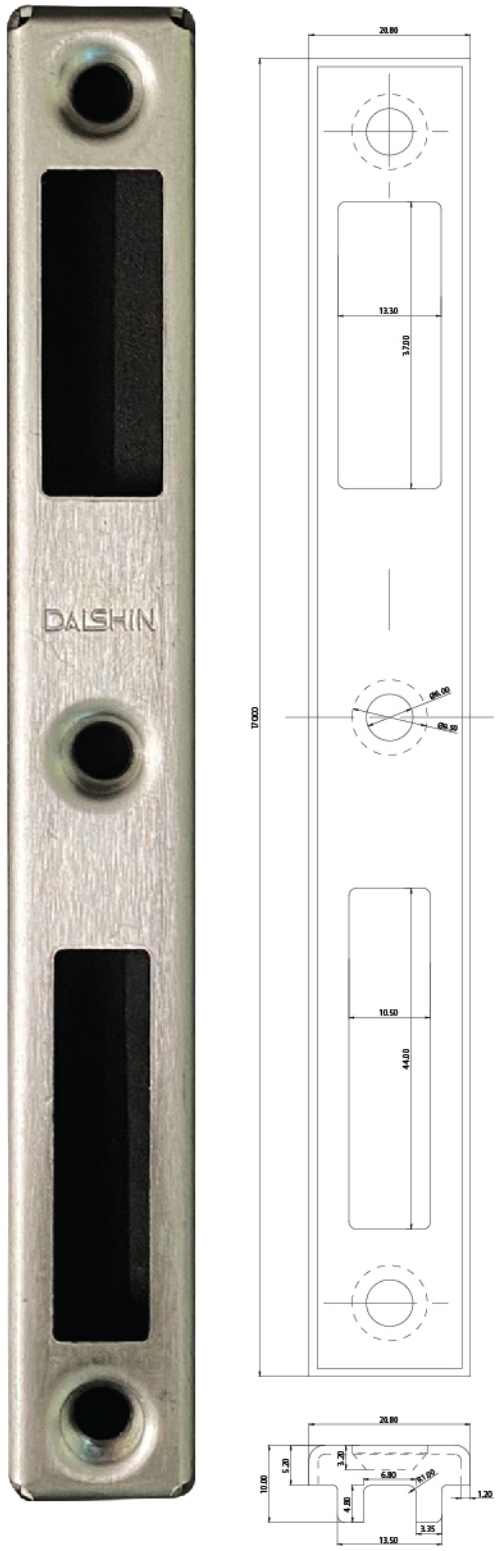

Miệng đón khóa xingfa 2 cánh

Mã: DAM02

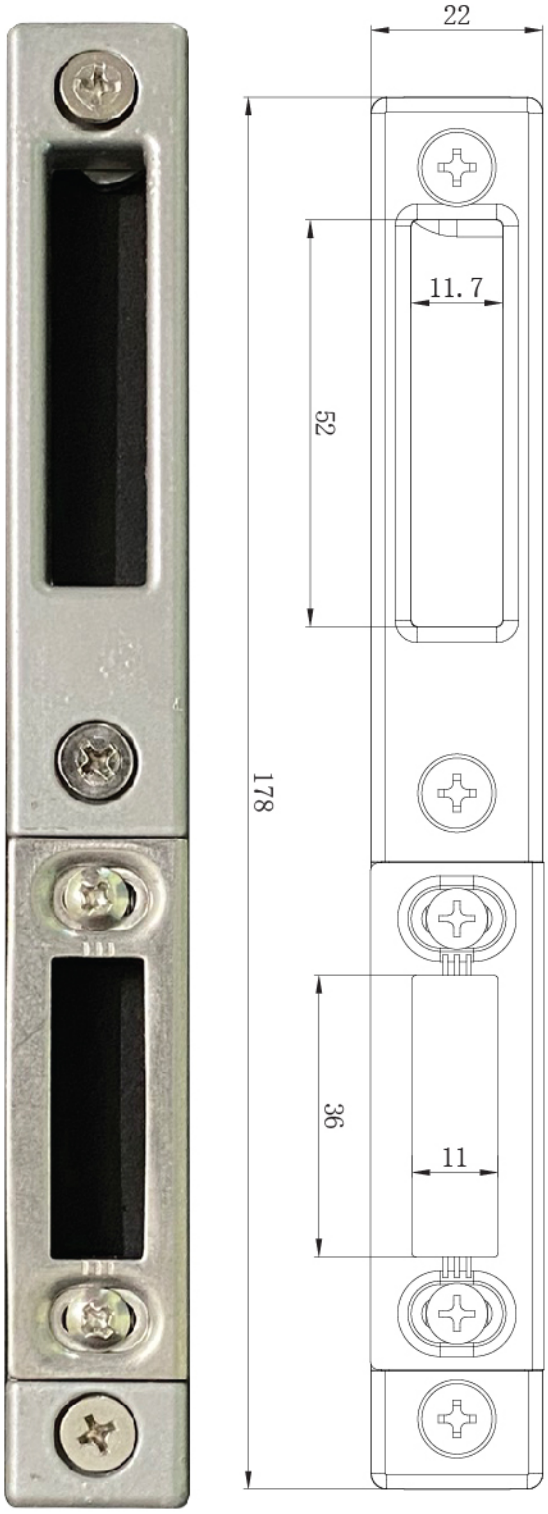

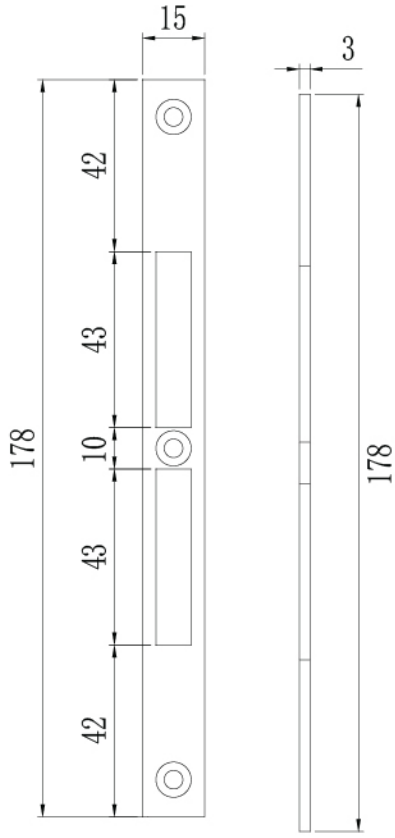

Miệng đón khóa căn chỉnh

Mã: DAM03

Miệng đón khóa cửa lùa móc đôi

Mã: DAM04

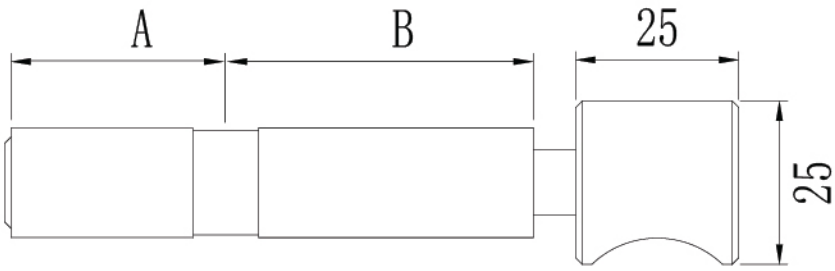

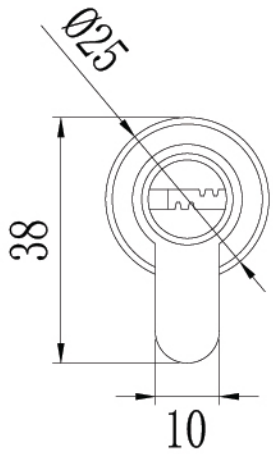

Dimension/dimension	
A	B
32.5 /	47.5 mm
32.5 /	57.5 mm
32.5 /	67.5 mm
32.5 /	62.5 mm

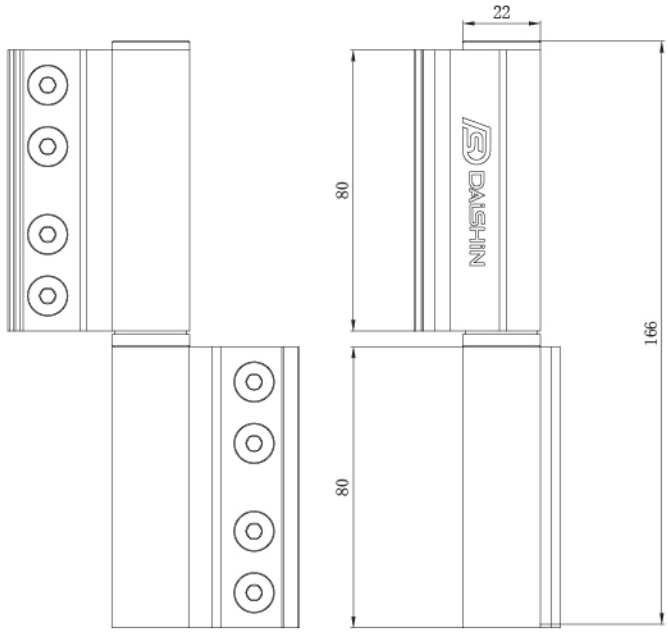

Bản lề cửa đi Châu Âu bi đũa

Mã: DAL01

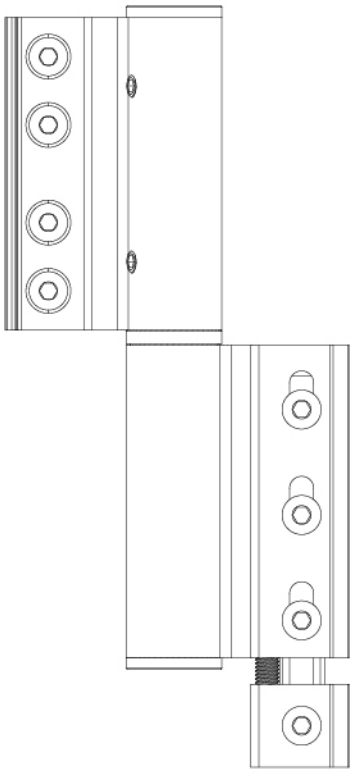

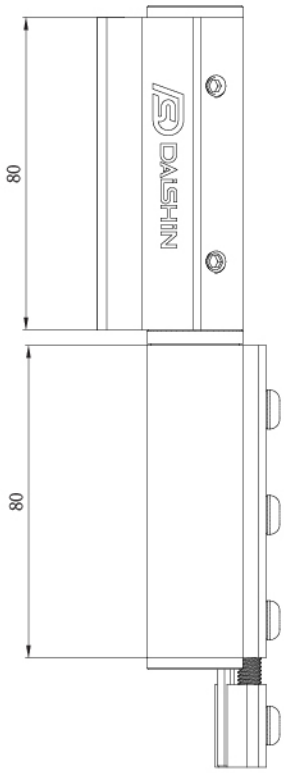

Bản lề cửa đi Châu Âu bi đũa căn chỉnh

Mã: DAL02

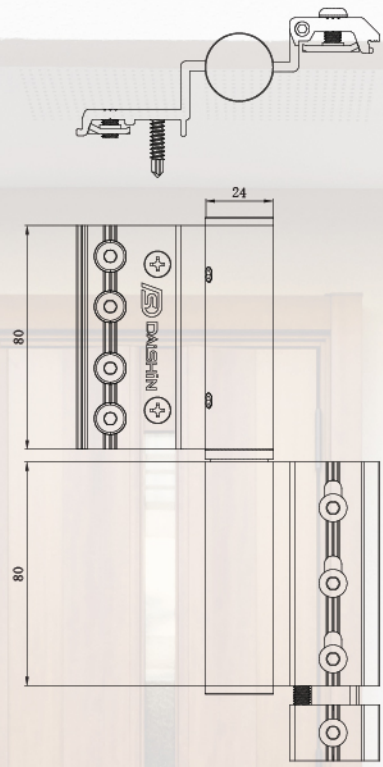

Bản lề cửa đi Xingfa bi đũa căn chỉnh C-K

Mã: DAL03

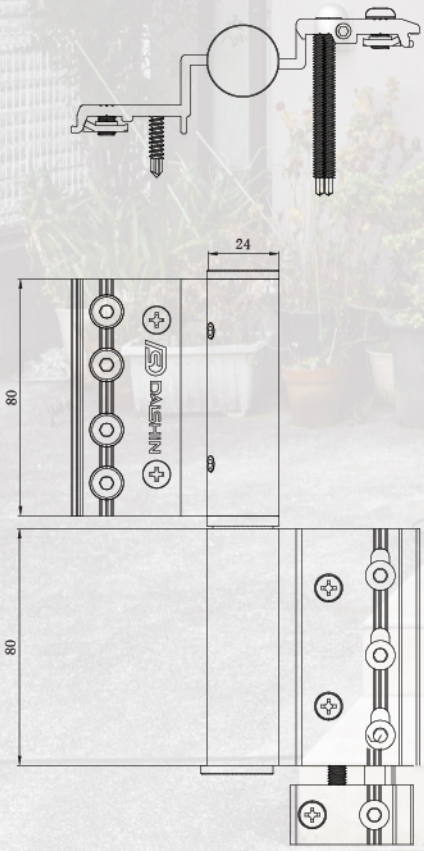

Bản lề cửa đi Xingfa bi đũa căn chỉnh C-C

Mã: DAL04

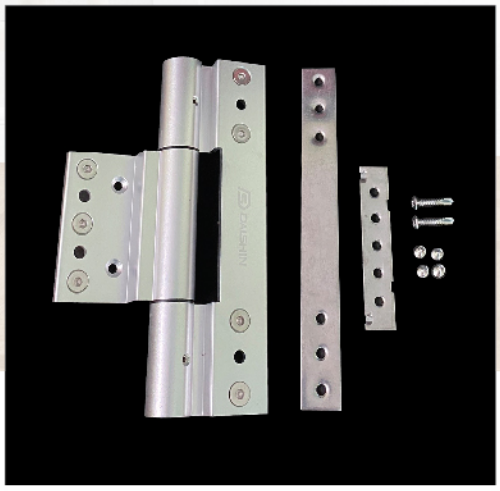

Bản lề cửa đi Xingfa cốt nhựa C-K

Mã: DAL05

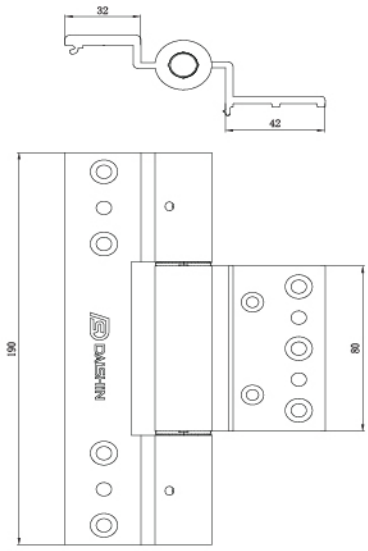

Bản lề 4D Xingfa (C-K)

Mã DAL06

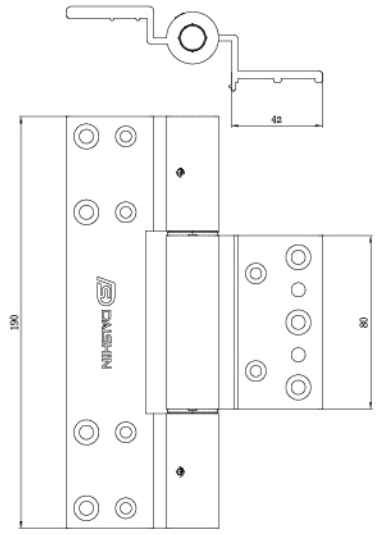

Bản lề 4D Xingfa (C-C)

Mã DAL07

Ảnh Phụ kiện xếp trượt 75

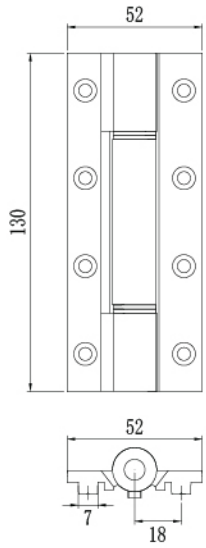

Bản lề xếp trượt 75

Mã DAXT75-L3

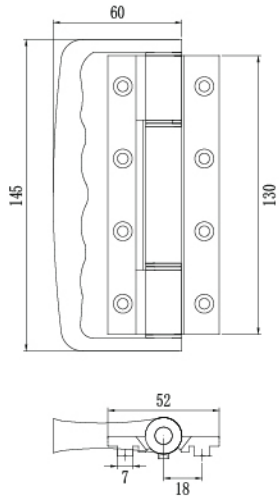

Bản lề kéo xếp trượt 75

Mã DAXT75-L4

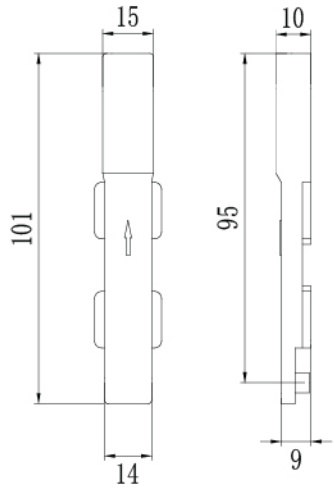

Đầu chốt cánh phụ 75

Mã :DAXT75-X

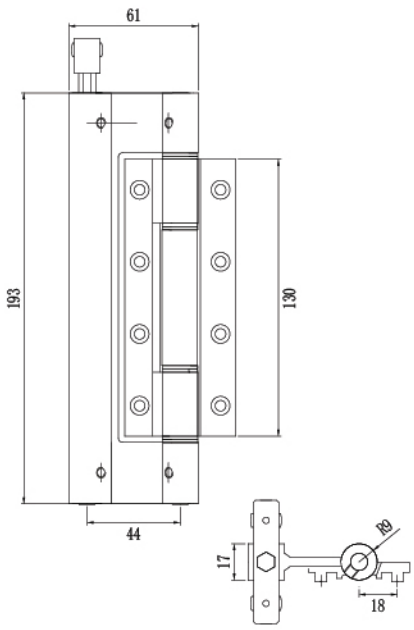

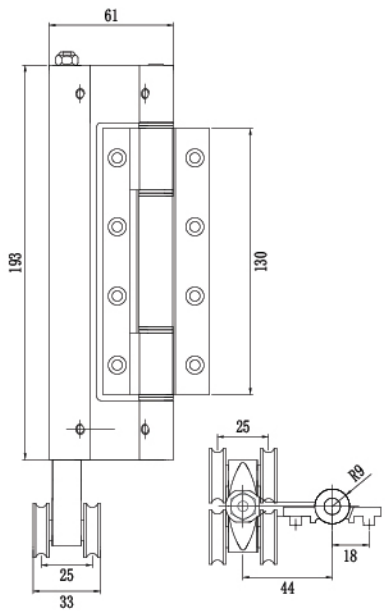

Bánh xe trên xếp trượt 75

Mã : DAXT75

Bánh xe dưới xếp trượt 75

Mã : DAXT75

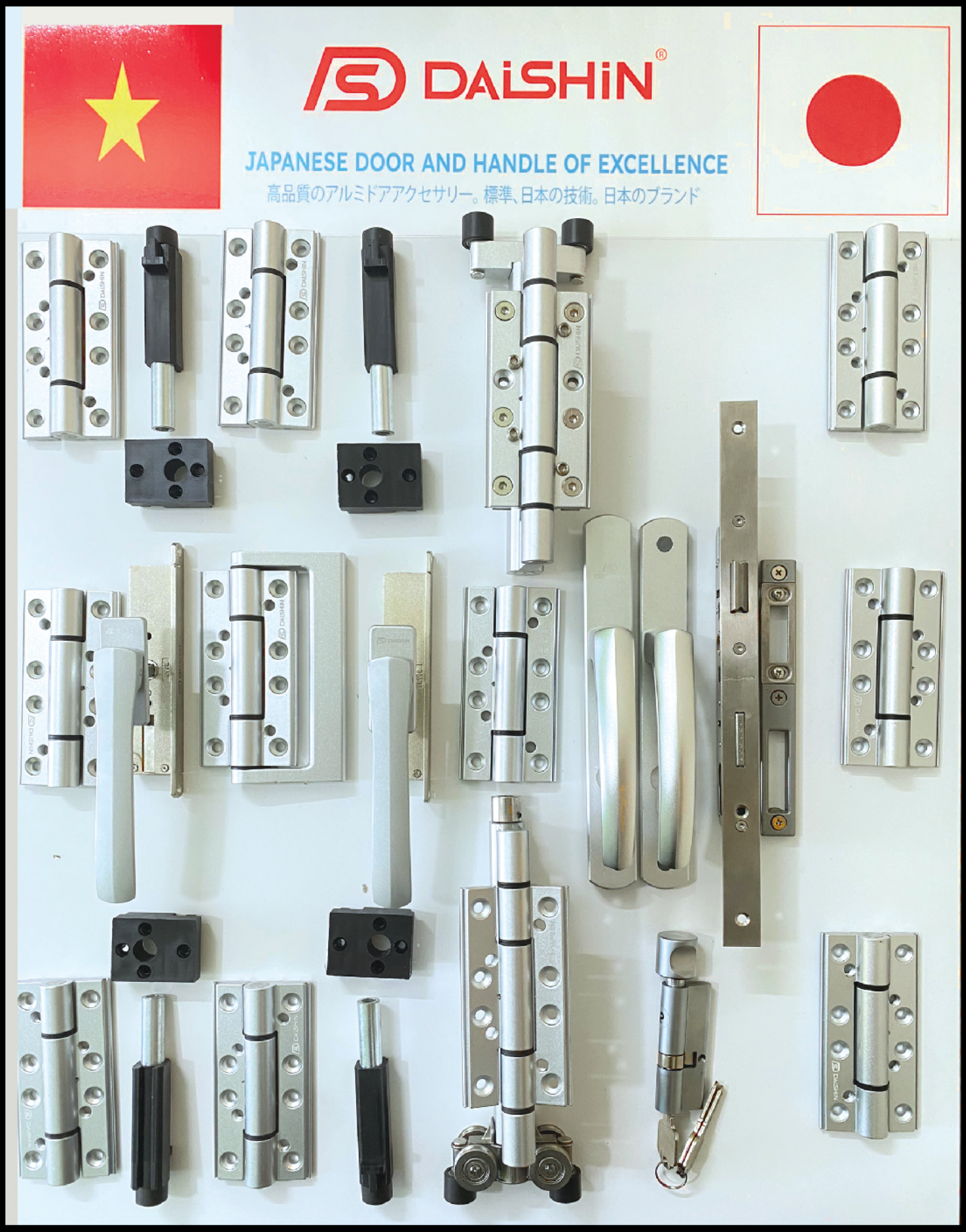

Ảnh phụ kiện xếp trượt 80

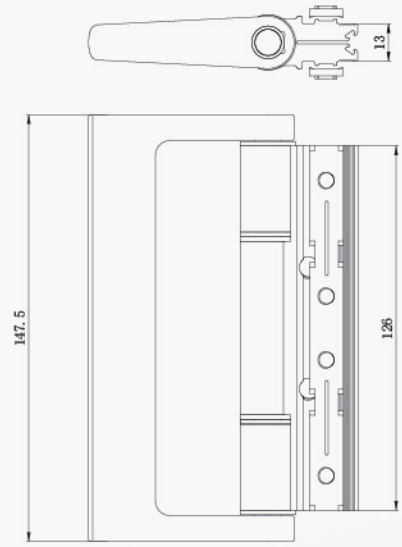

Bản lề kéo xếp trượt 80

Mã: DAXT80-L2

Bản lề xếp trượt 80

Mã: DAXT80-L1

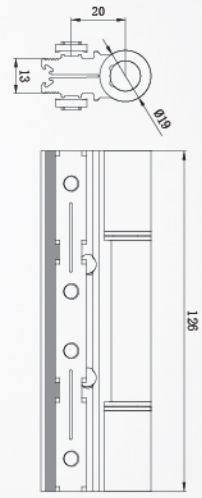

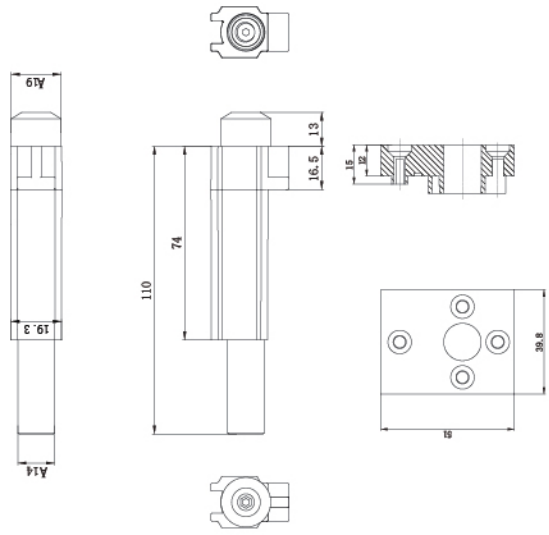

Đầu chốt cánh phụ + đế chốt 80

Mã : DAXT80-X

Bánh xe trên xếp trượt 80

Mã : DAXT80

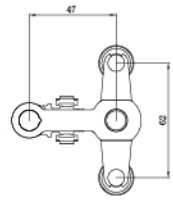

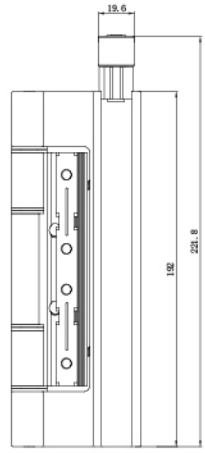

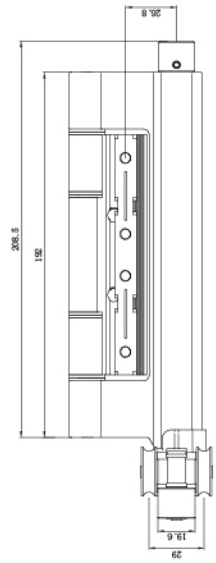

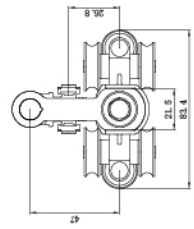

Bánh xe dưới xếp trượt 80

Mã : DAXT80

DAISHIN

Daishin sử dụng đội ngũ nghiên cứu và phát triển chuyên nghiệp, công nghệ xử lý tinh tế của Nhật Bản, dịch vụ kỹ thuật toàn diện để tạo ra các phụ kiện và giải pháp kỹ thuật cửa đi và cửa sổ chuyên nghiệp cao và hoàn hảo.

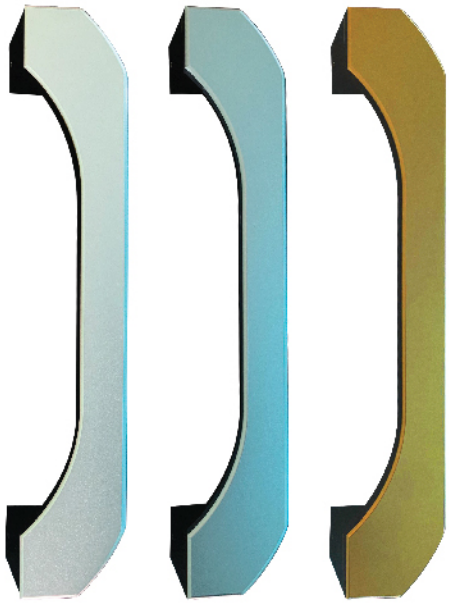

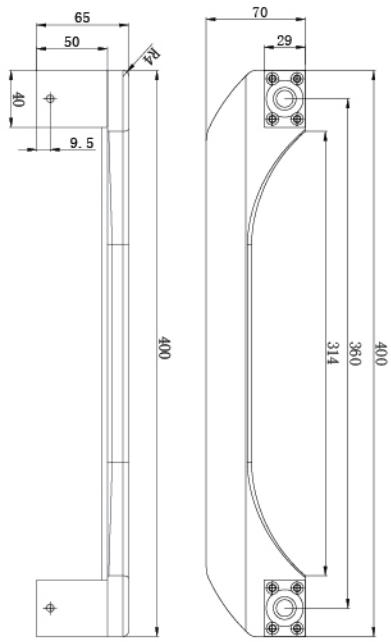

Tay kéo cửa lùa 400

Mã: DA400

01 Bạc
02 Ghi
03 Đồng

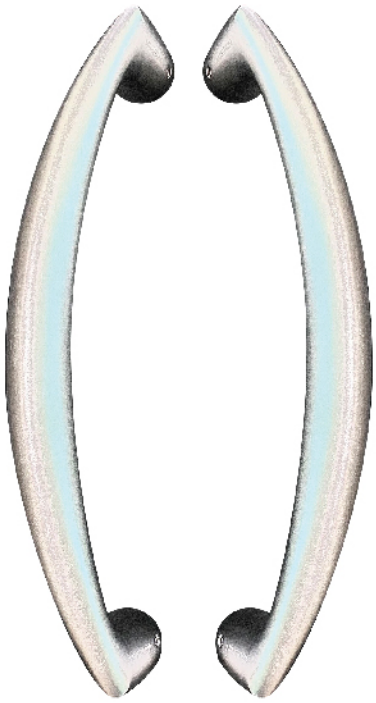

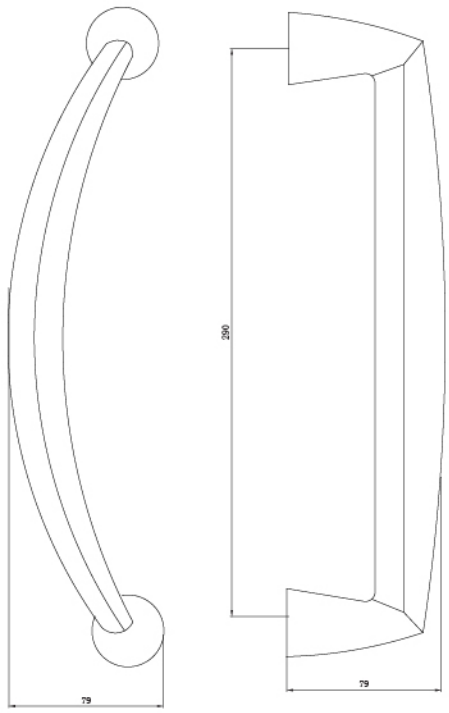

Tay kéo cửa lùa 320

Mã: DA320

01 Bạc
02 Ghi

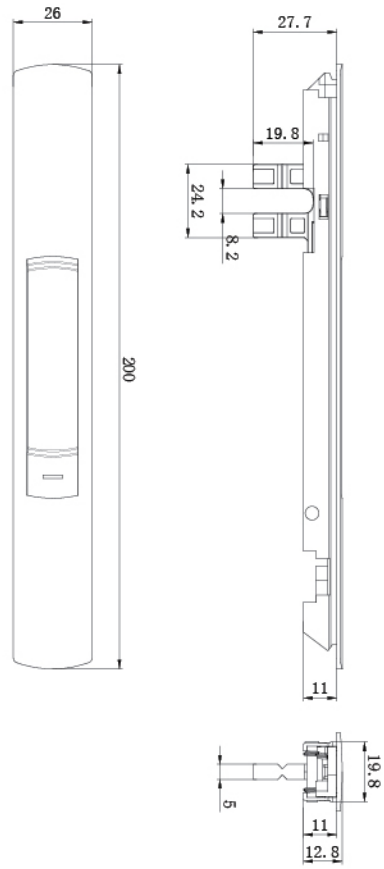

Chốt âm đa điểm nhỏ

Mã : DACA01

01 Bạc | 02 Ghi | 03 Đồng

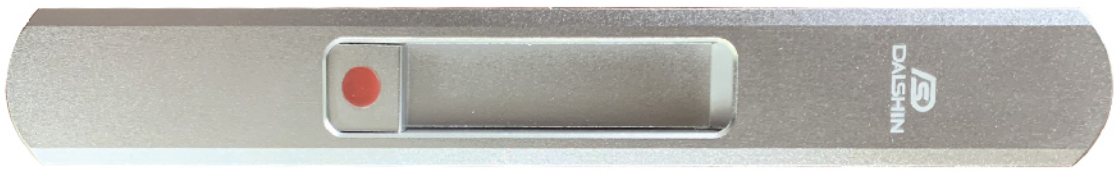

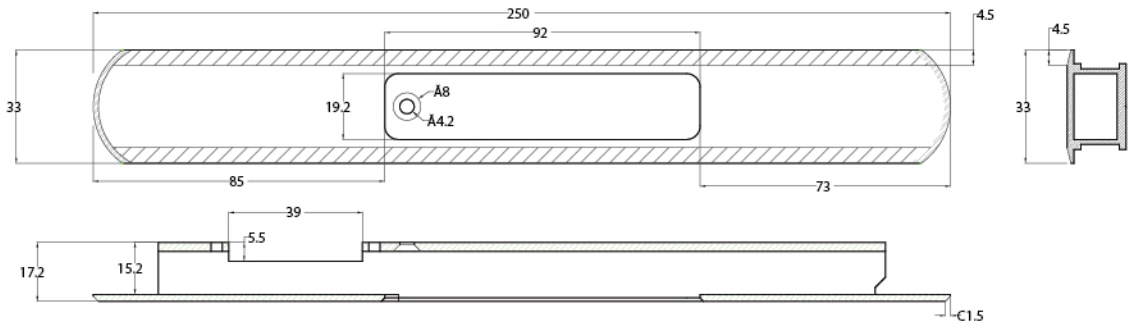

01 Bạc | 02 Ghi | 03 Đồng

Chốt âm đa điểm to

Mã : DACA02

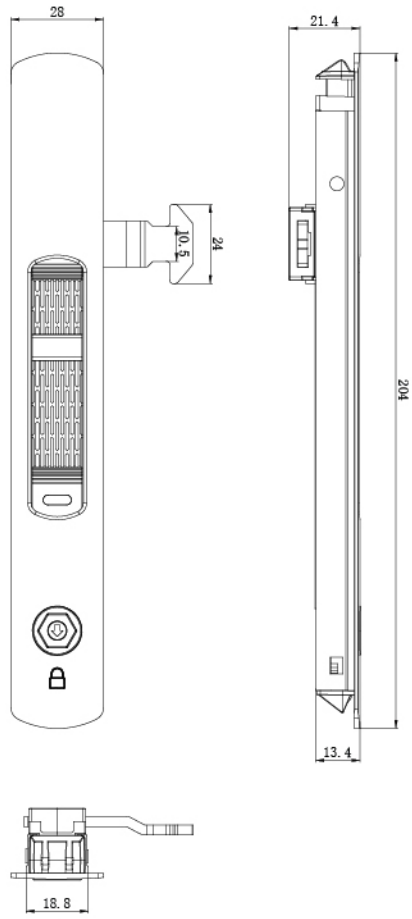

Chốt âm đơn điểm tự sập

Mã : DACA03

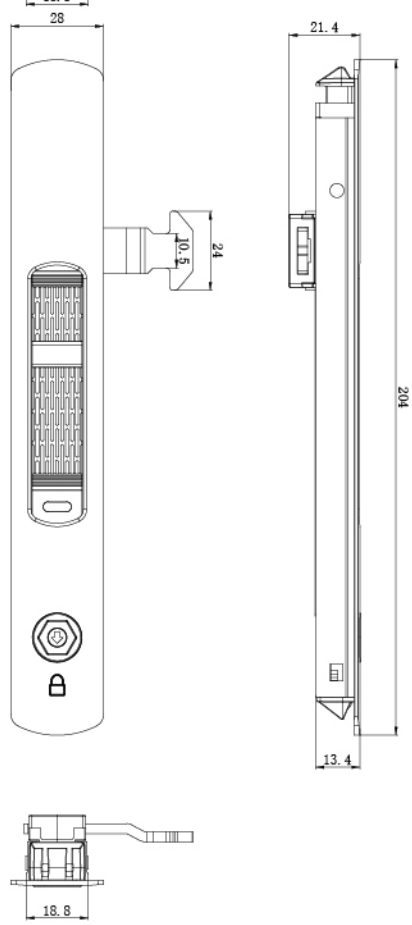

Chốt âm đơn điểm tự sập

Mã : DACA03

DAISHIN®

JAPANESE DOOR AND HANDLE OF EXCELLENCE

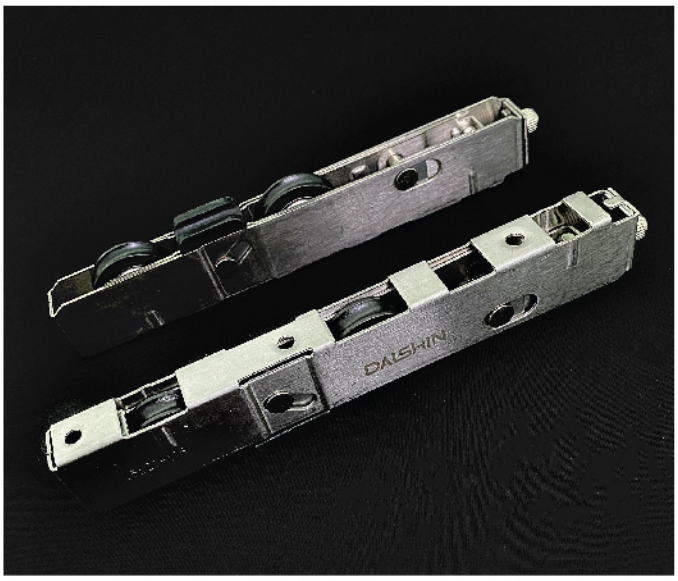

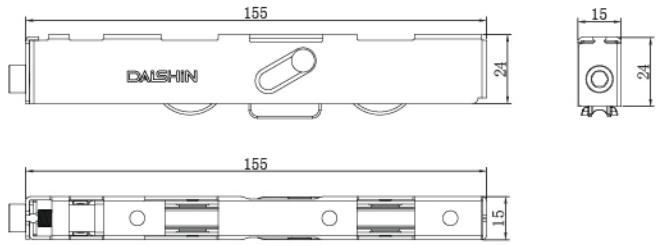

Bánh xe cao 2 bánh 80

Mã : DAB01

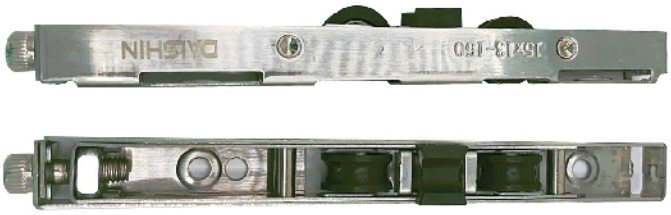

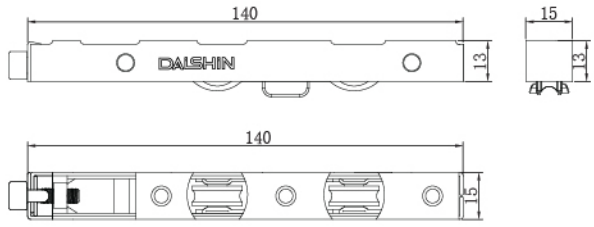

Bánh xe thấp 2 bánh 80

Mã : DAB02

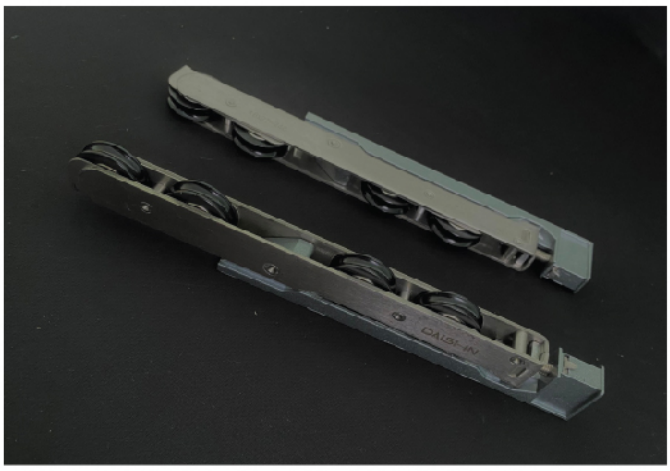

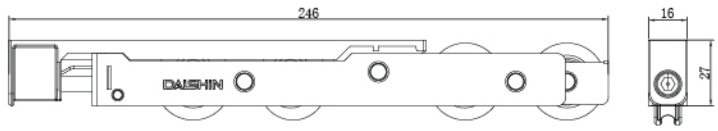

Bánh xe siêu trọng tải 120

Mã : DAB06

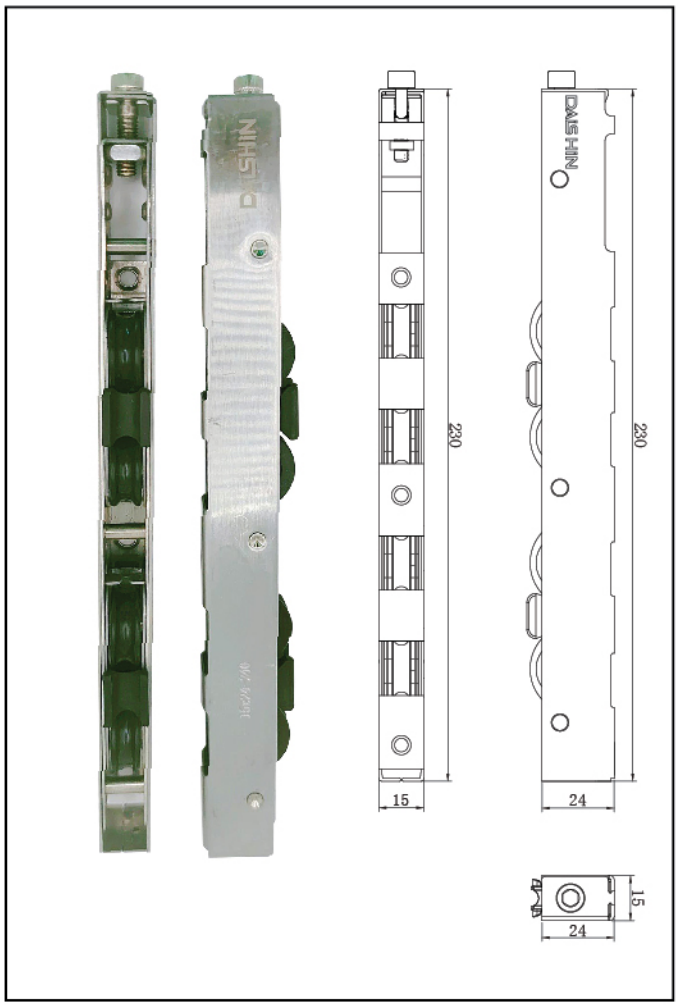

Bánh xe cao 4 bánh 80

Mã: DAB03

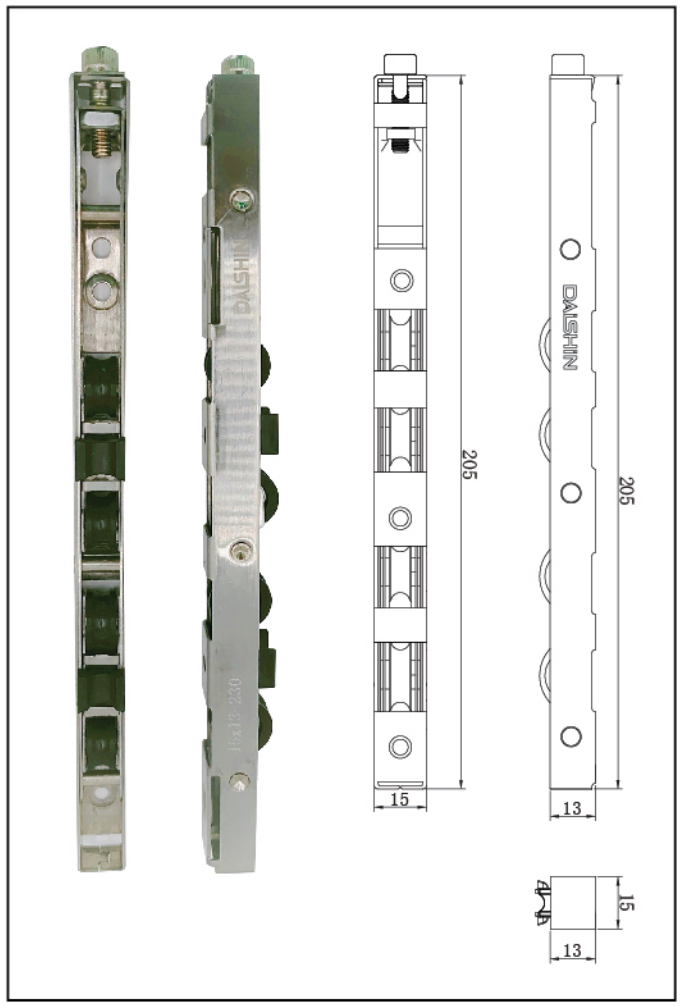

Bánh xe thấp 4 bánh 80

Mã: DAB04

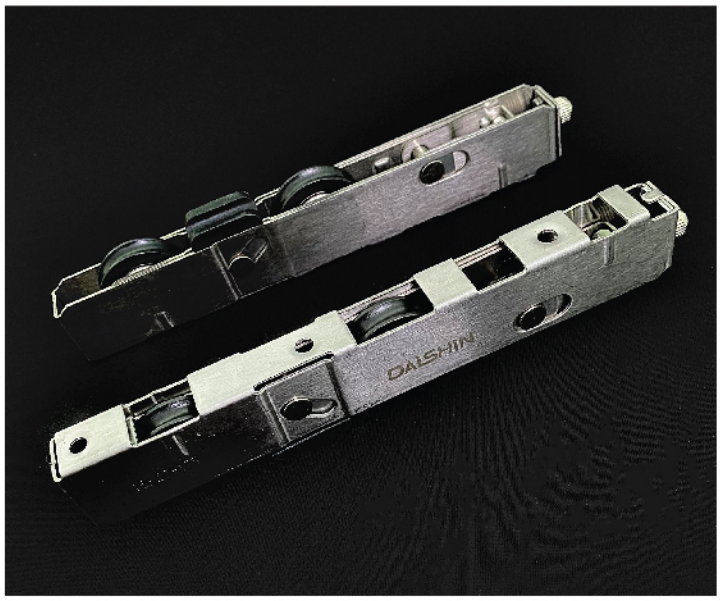

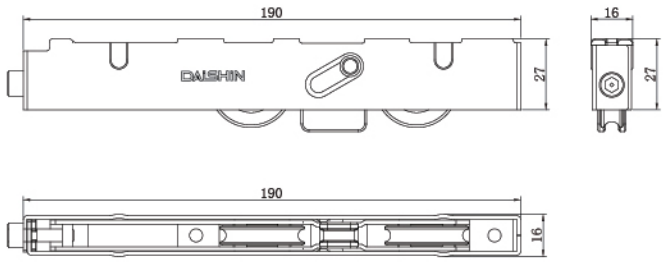

Bánh xe 2 bánh hệ 120

Mã : DAB05

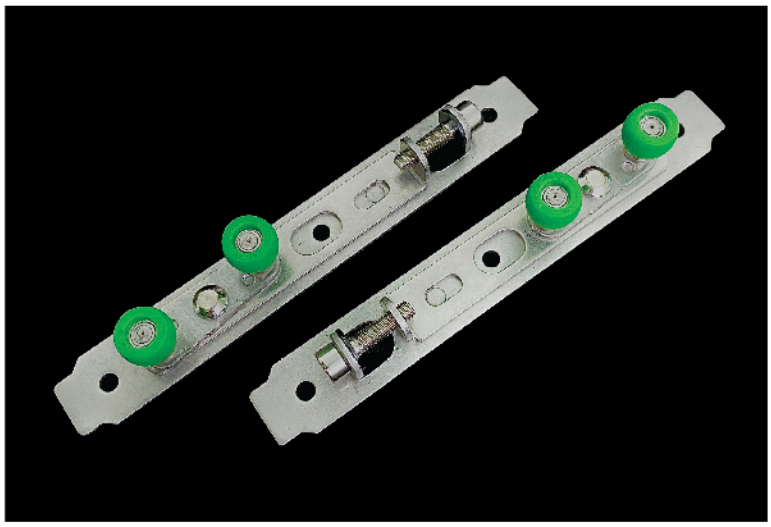

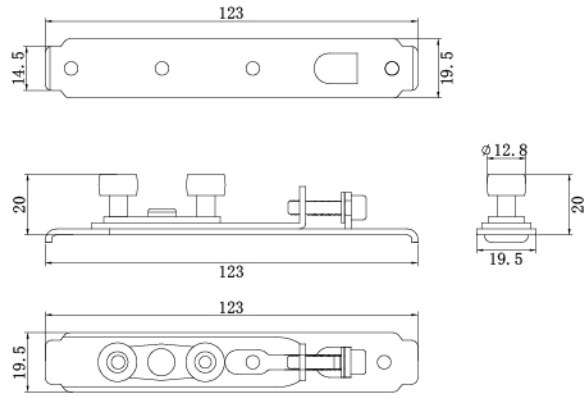

Bánh xe chống rung

Mã : DAB07

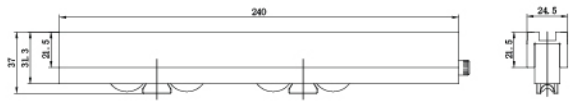

Bánh xe Xingfa 4 bánh

Mã : DAB09

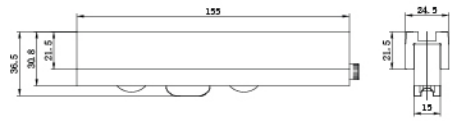

Bánh xe Xingfa 2 bánh

Mã : DAB08

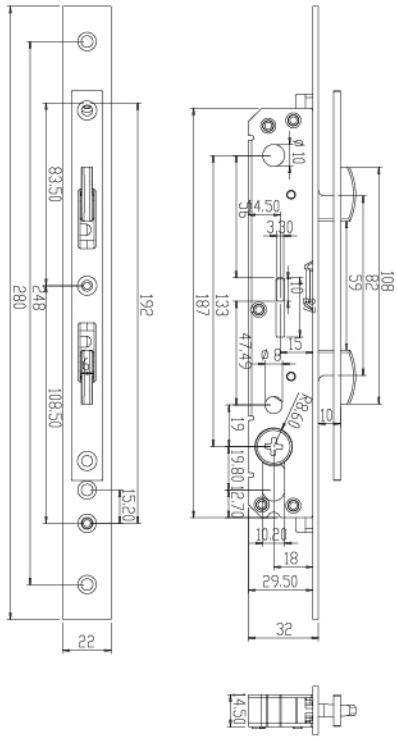

Thân khoá móc đôi 80

Mã: DAG020

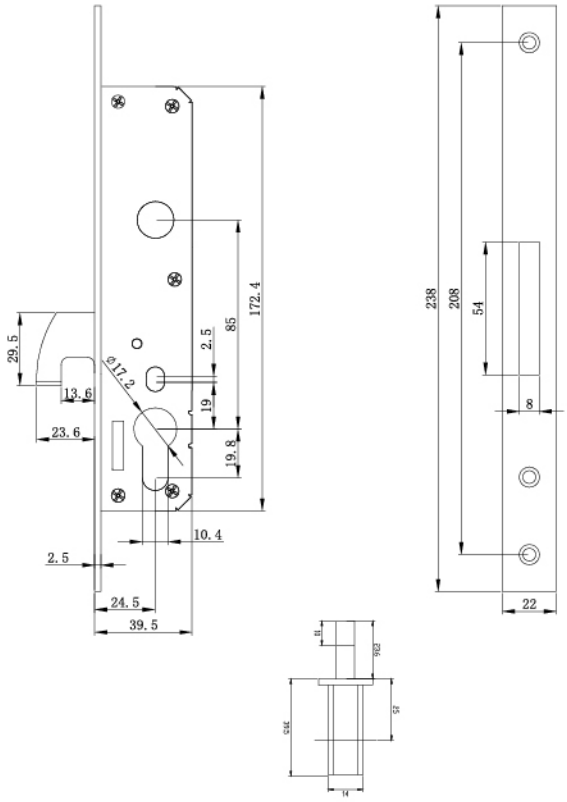

Thân khoá móc đơn 80

Mã: DAG025

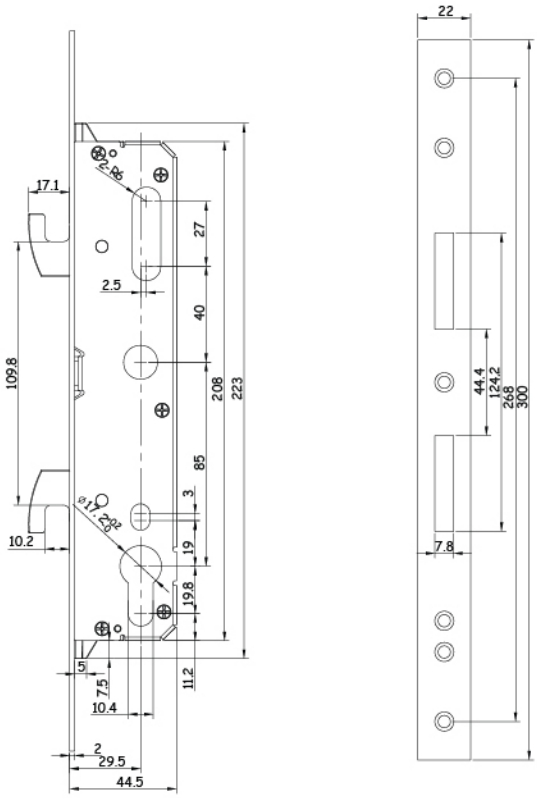

Thân khoá móc đôi 120

Mã: DAG030

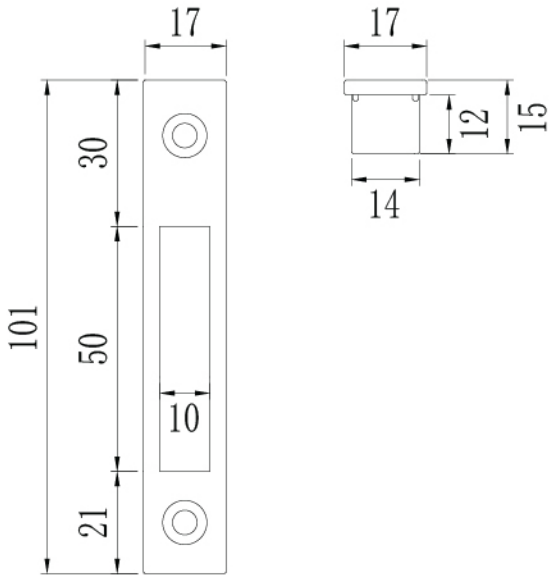

Miệng đón khóa móc đơn

Mã: DAM06

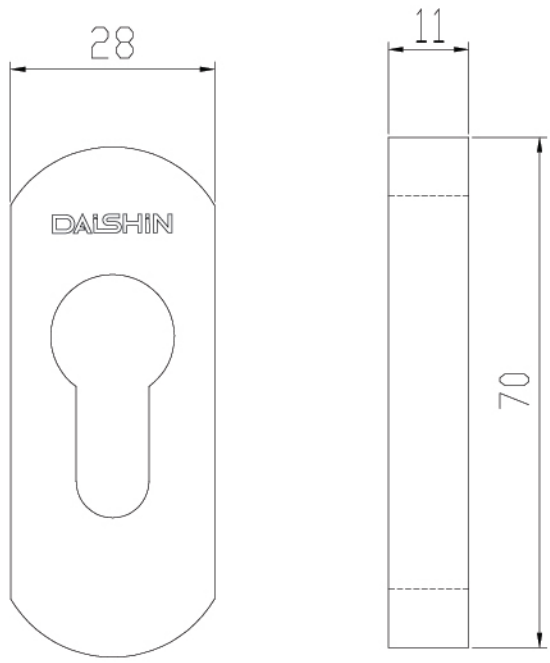

Nắp lõi khóa

Mã :DAC01

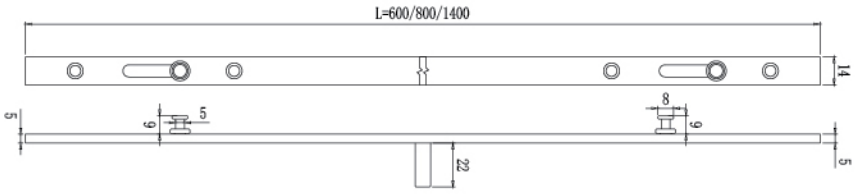

Thanh chuyển động nhôm cửa lùa

Mã:DACL600, DACL1400

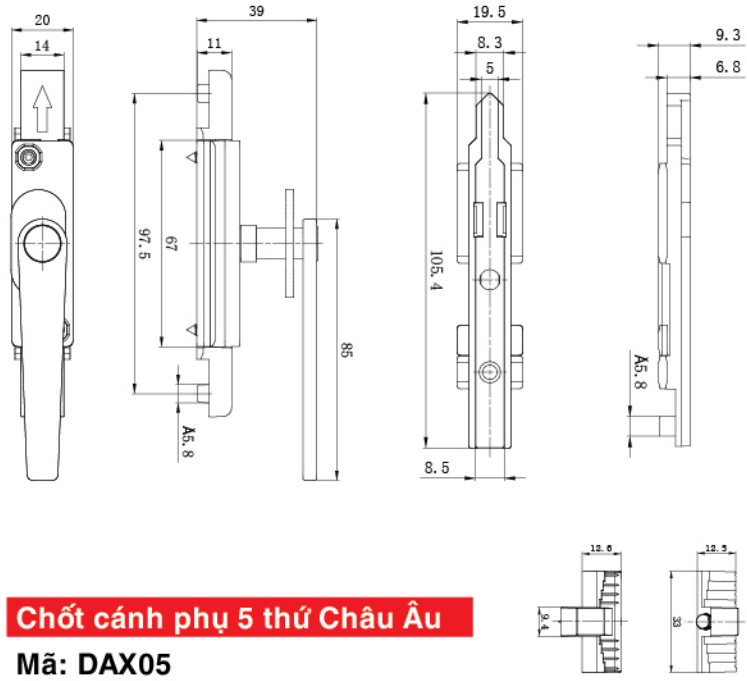

Chốt cánh phụ 5 thứ Châu Âu

Mã: DAX05

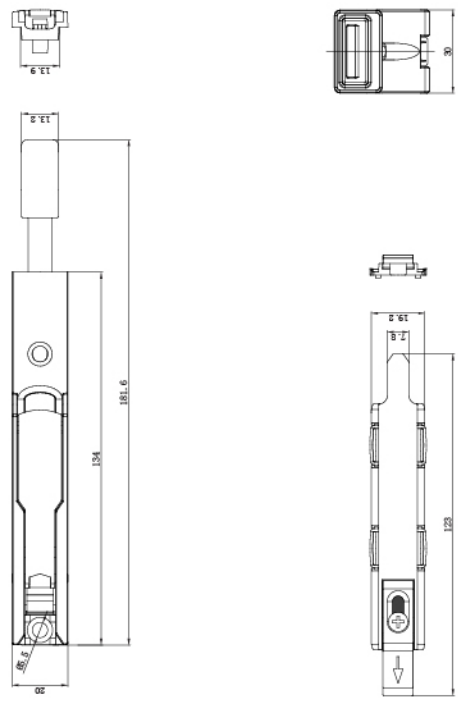

Chốt cánh phụ 3 thứ

Mã: DAX03XF

Alutech
different thinking

BLK EGYPT
Constructing Solutions

Euroview
Nhôm xây dựng - Nhôm công nghiệp

OWIN

VASCO
VIET NAM ALUMINIUM SYSTEM

MINHLONG WINDOW

PMI

Viralwindow

SEAALUK-I
INTERNATIONAL ALUMINIUM
ALUK ALUMINIUM GROUP

SMI
ALUMINIUM PROFILES

Lümal Alumium

ROLAN
EUROPEAN ALUMINIUM

DALSHIN
DALSHIN
DALSHIN

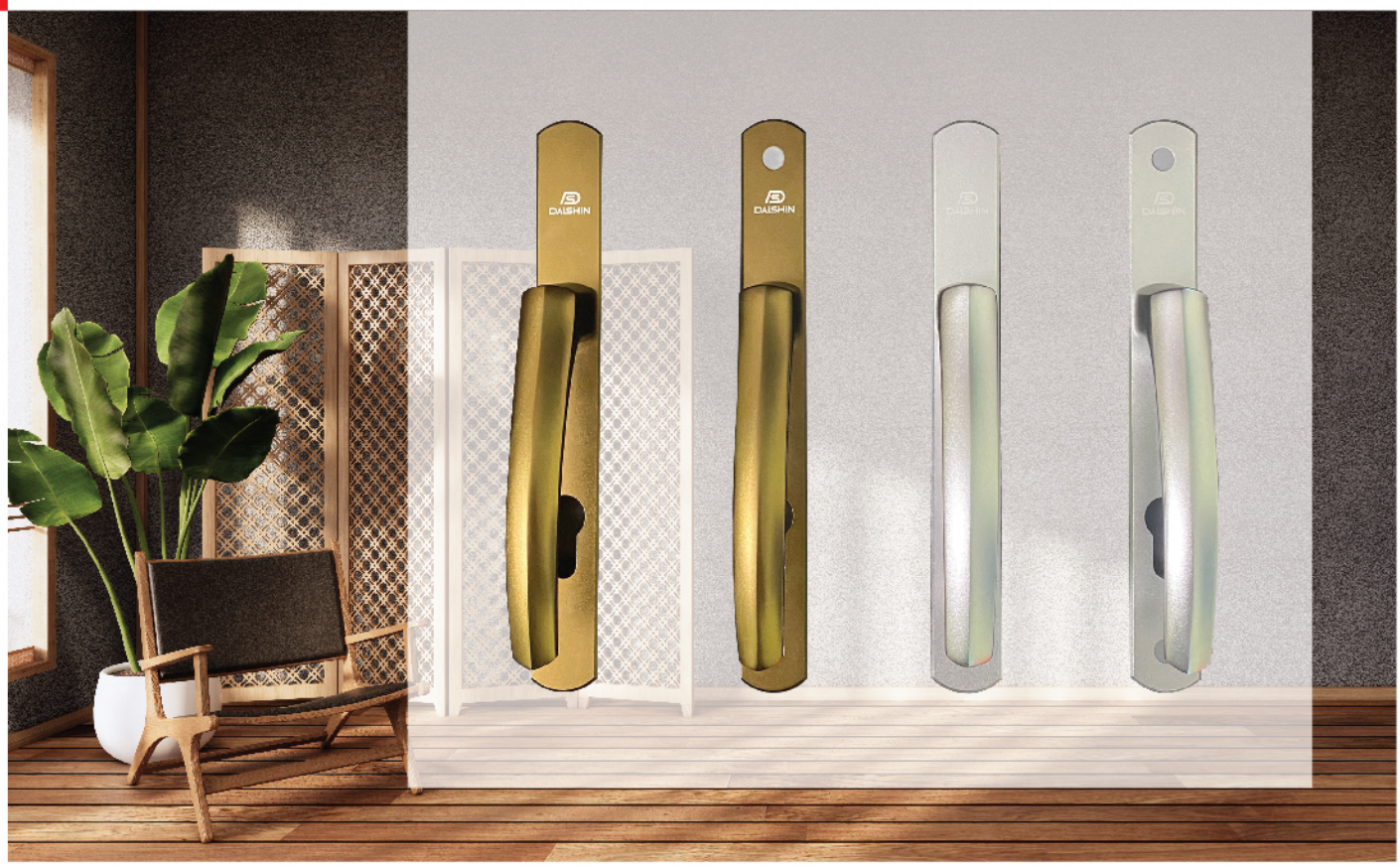
DAISHIN
DAISHIN